見積参考資料

工事名　Ｒ１三土　山城長谷地すべり（災関）　三・山城大和川　斜面対策工事（臨時措置）

◇経費情報◇

工種区分	砂防・地すべり等工事
単価地区	三好２
施工地域・工事場所	補正無し（地方部　施工場所が一般交通等の影響を受けない場合）
前金支出割合	補正を行わない
契約保証	金銭的保証
現場環境改善費	計上しない

注意

「見積参考資料」は入札参加者の迅速で適正な工事費の見積りのための一資料であり、請負契約を拘束するものではない。

設計内訳書（本工事）

工事名	Ｒ１三土　山城長谷地すべり（災関）　三・山城大和川　斜面対策 工事（臨時措置）	事業区分 工事区分	砂防･地すべり対策 斜面対策

工事区分・工種・種別・細別	規格	単位	数量	単価	金額	数量・金額増減	摘要
斜面対策		式	1				
砂防土工		式	1				
掘削工		式	1				
掘削	土質:土砂,施工方法:片切掘削	m3	210				単　1号
埋戻し工		式	1				
埋戻し	土質:土砂	m3	5				単　2号
盛土工		式	1				
盛土(発生土)	施工幅員:2.5m未満	m3	4				単　3号
残土処理工		式	1				
土砂等運搬	土質:土砂(岩塊･玉石混り土含む)	m3	220				単　4号
残土等処分		m3	220				単　5号
法面工		式	1				
植生工		式	1				

設計内訳書（本工事）

工事名	Ｒ１三土　山城長谷地すべり（災関）　三・山城大和川　斜面対策 工事（臨時措置）	事業区分 工事区分	砂防･地すべり対策 斜面対策

工事区分・工種・種別・細別	規格	単位	数量	単価	金額	数量・金額増減	摘要
植生ﾏｯﾄ	工種区分:植生ﾏｯﾄ工,施工規模:500m2未満	m2	100				単　6号
抑止ｱﾝｶｰ工		式	1				
ｱﾝｶｰ工材料費		式	1				内　1号
削孔(ｱﾝｶｰ) 土砂，φ90mm	削孔長:60m,杭径:0mm,杭長:0m,杭打込長(掘削長):0m	m	60				単　7号
削孔(ｱﾝｶｰ) 土砂，φ115mm	削孔長:172m,杭径:0mm,杭長:0m,杭打込長(掘削長):0m	m	172				単　8号
削孔(ｱﾝｶｰ) 軟岩，φ90mm	削孔長:21m,杭径:0mm,杭長:0m,杭打込長(掘削長):0m	m	21				単　9号
削孔(ｱﾝｶｰ) 軟岩，φ115mm	削孔長:121m,杭径:0mm,杭長:0m,杭打込長(掘削長):0m	m	121				単　10号
ｱﾝｶｰ鋼材加工･組立･挿入･緊張･定着	ｱﾝｶｰ鋼材数量:A-1-1ブロック,L=89m,197kg	本	5				単　11号
ｱﾝｶｰ鋼材加工･組立･挿入･緊張･定着	ｱﾝｶｰ鋼材数量:A-2ブロック,L=325m,1432kg	本	18				単　12号
ｸﾞﾗｳﾄ注入	注入材規格:ｾﾒﾝﾄﾍﾟｰｽﾄ,圧縮強度:24N/mm2	m3	12				単　13号
ﾎﾞｰﾘﾝｸﾞﾏｼﾝ移設		回	3				単　14号
足場(ｱﾝｶｰ)		空m3	600				単　15号
受圧板（A-1-1）	1300*1300*400	基	5				単　16号

設計内訳書（本工事）

工事名	Ｒ１三土　山城長谷地すべり（災関）　三・山城大和川　斜面対策 工事（臨時措置）	事業区分 工事区分	砂防･地すべり対策 斜面対策

工事区分・工種・種別・細別	規格	単位	数量	単価	金額	数量・金額増減	摘要
受圧板（A-2,1号受圧板）	2500*2500*600	基	4				単　17号
受圧板（A-2,2号受圧板）	2500*2500*600	基	14				単　18号
山腹水路工		式	1				
山腹集水路･排水路工		式	1				
1号U形側溝	幅:300cm,高さ:300cm	m	31				単　19号
2号U形側溝	幅:300cm,高さ:300cm	m	124				単　20号
作業土工		式	1				
床掘り	土質:土砂	m3	30				単　21号
埋戻し	土質:土砂	m3	20				単　22号
基面整正		m2	20				単　23号
現場打水路工		式	1				
現場打水路工（ｱﾝｶｰ部）		式	1				内　2号
3号U型側溝	幅:300cm,高さ:500～650	m	13				単　24号

設計内訳書（本工事）

工事名	Ｒ１三土　山城長谷地すべり（災関）　三・山城大和川　斜面対策 工事（臨時措置）	事業区分 工事区分	砂防･地すべり対策 斜面対策

工事区分・工種・種別・細別	規格	単位	数量	単価	金額	数量・金額増減	摘要
集水桝工		式	1				
集水桝（ｱﾝｶｰ部）	B=400,L=400,H=500	箇所	1				単　25号
1号集水桝	B=600,L=600,H=600	箇所	6				単　26号
2号集水桝	B=600,L=600,H=650	箇所	1				単　27号
地下水排除工		式	1				
集排水ﾎﾞｰﾘﾝｸﾞ工		式	1				
ﾎﾞｰﾘﾝｸﾞ	施工場所:地表,土質区分:ﾚｷ質土,呼び径:径90mm	m	120				単　28号
保孔管	施工場所:地表VP,ｽﾄﾚｰﾅ現場加工:無し,保孔管材質･種類(VPの場合):各種,保孔管材質･種類(各種の場合):VP40	m	125				単　29号
ﾎﾞｰﾘﾝｸﾞ仮設機材		回	5				単　30号
足場		空m3	70				単　31号
孔口処理工		式	1				
孔口処理工		箇所	5				単　32号
石・ブロック積（張）工		式	1				

設計内訳書（本工事）

工事名	Ｒ１三土　山城長谷地すべり（災関）　三・山城大和川　斜面対策 工事（臨時措置）	事業区分 工事区分	砂防･地すべり対策 斜面対策

工事区分・工種・種別・細別	規格	単位	数量	単価	金額	数量・金額増減	摘要
作業土工		式	1				
床堀		m3	20				単　33号
埋戻		m3	4				単　34号
石積工		式	1				
石積工	ｱﾝｶｰ部	式	1				内　3号
石積工	水路部	式	1				内　4号
構造物撤去工		式	1				
構造物撤去工		式	1				
舗装版破砕		式	1				内　5号
舗装版切断		式	1				内　6号
構造物取壊し	既設水路（無筋ｺﾝｸﾘｰﾄ）	m3	2				単　35号
As殻処分		式	1				内　7号
Co殻処分（無筋）		式	1				内　8号

設計内訳書（本工事）

工事名	Ｒ１三土　山城長谷地すべり（災関）　三・山城大和川　斜面対策 工事（臨時措置）	事業区分 工事区分	砂防･地すべり対策 斜面対策

工事区分・工種・種別・細別	規格	単位	数量	単価	金額	数量・金額増減	摘要
汚泥処分		式	1				内　9号
舗装		式	1				
舗装工		式	1				
ｱｽﾌｧﾙﾄ舗装工		式	1				
ｱｽﾌｧﾙﾄ舗装		m2	7				単　36号
ｺﾝｸﾘｰﾄ舗装工		式	1				
ｺﾝｸﾘｰﾄ舗装		m2	83				単　37号
直接工事費		式	1				
共通仮設		式	1				
共通仮設費（率計上）		式	1				
純工事費		式	1				
現場管理費		式	1				
工事原価		式	1				

設計内訳書（本工事）

工事名	Ｒ１三土　山城長谷地すべり（災関）　三・山城大和川　斜面対策 工事（臨時措置）	事業区分 工事区分	砂防･地すべり対策 舗装

工事区分・工種・種別・細別	規格	単位	数量	単価	金額	数量・金額増減	摘要
一般管理費等		式	1				
工事価格		式	1				
消費税額及び地方消費税額		式	1				
工事費計		式	1				

一式当り内訳書

単価使用年月	2019.05
歩掛適用年月	2019.05
労務調整係数	1.000-00000　0.0　0

内　1号	ｱﾝｶｰ工材料費						
名称・規格	条件	単位	数量	単価	金額	数量・金額増減	摘要
引張鋼材（A-1-1ブロック） φ15.2		kg	197				
引張鋼材（A-2ブロック） φ15.2		kg	1,432				
ウェッジ		個	82				
アンカーディスク （A-1-1ブロック）		個	5				
アンカーディスク （A-2ブロック）		個	18				
ジョイント管 （A-1-1ブロック）		個	5				
ジョイント管 （A-2ブロック）		個	18				
アンカープレート SS400,亜鉛仕様,230*230*230		個	5				
防錆キャップ 硬質PE（A-1-1ブロック）		個	5				
防錆キャップ 硬質PE（A-2ブロック		個	18				
定着長部スペーサー 硬質PE（A-1-1ブロック）		個	10				
定着長部スペーサー 硬質PE（A-2ブロック）		個	72				

一式当り内訳書

単価使用年月	2019.05
歩掛適用年月	2019.05
労務調整係数	1.000-00000　0.0　0

内　1号	ｱﾝｶｰ工材料費						
名称・規格	条件	単位	数量	単価	金額	数量・金額増減	摘要
先端キャップ 硬質PE（A-1-1ブロック）		個	5				
先端キャップ 硬質PE（A-2ブロック）		個	18				
止水部材 （A-1-1ブロック）		個	10				
止水部材 （A-2ブロック）		個	72				
インシュロックタイ		本	187				
グラウト注入パイプ		m	415				
頭部防錆材		kg	91				
結束テープ		個	4				
角度調整台座 （A-2ブロック）		組	18				
グラウト止キャップ		個	82				
合計							

一式当り内訳書

単価使用年月	2019.05
歩掛適用年月	2019.05
労務調整係数	1.000-00000　0.0　0

内　2号	現場打水路工（ｱﾝｶｰ部）

名称・規格	条件	単位	数量	単価	金額	数量・金額増減	摘要
基礎砕石	7.5cmを超え12.5cm以下,再生ｸﾗｯｼｬﾗﾝ 40～0,全ての費用	m2	8.1				
基礎砕石	12.5cmを超え17.5cm以下,再生ｸﾗｯｼｬﾗﾝ 40～0,全ての費用	m2	8.9				
ｺﾝｸﾘｰﾄ	無筋･鉄筋構造物,ﾊﾞｯｸﾎｳ(ｸﾚｰﾝ機能付)打設,18-8-25(高炉),一般養生,全ての費用	m3	0.3				
ｺﾝｸﾘｰﾄ	無筋･鉄筋構造物,ﾊﾞｯｸﾎｳ(ｸﾚｰﾝ機能付)打設,18-8-25(高炉),養生無し,全ての費用	m3	0.8				
型枠	一般型枠,鉄筋･無筋構造物	m2	3.2				
ｺﾙｹﾞｰﾄﾌﾘｭｰﾑ	据付,350×350mm,全ての費用	m	15.8				
1号巻込みｺﾝｸﾘｰﾄ		箇所	2				単　47号
暗渠排水管		m	4				単　48号
合計							

一式当り内訳書

単価使用年月	2019.05
歩掛適用年月	2019.05
労務調整係数	1.000-00000　0.0　0

内　3号	石積工	ｱﾝｶｰ部					
名称・規格	条件	単位	数量	単価	金額	数量・金額増減	摘要
ｺﾝｸﾘｰﾄ	無筋･鉄筋構造物,ﾊﾞｯｸﾎｳ(ｸﾚｰﾝ機能付)打設,18-8-25(高炉),一般養生,全ての費用	m3	3.2				
型枠	一般型枠,鉄筋･無筋構造物	m2	10.6				
拾石積(裏石積)	厚さ20cm,18- 8-25(20) 高炉,割栗石 50-150mm	m2	266				単　40号
目地板	瀝青繊維質目地板t=10	m2	5.5				
硬質塩化ﾋﾞﾆﾙ管(一般管) VP-65		m	22.6				
足場工	単管傾斜足場,不要,標準(1.0)	掛m2	247				単　42号
合計							

一式当り内訳書

単価使用年月	2019.05
歩掛適用年月	2019.05
労務調整係数	1.000-00000　0.0　0

内　4号	石積工	水路部					
名称・規格	条件	単位	数量	単価	金額	数量・金額増減	摘要
拾石積(裏石積)	厚さ20cm,18- 8-25(20) 高炉,割栗石 50-150mm	m2	41.8				単　40号
合計							

一式当り内訳書

単価使用年月	2019.05
歩掛適用年月	2019.05
労務調整係数	1.000-00000　0.0　0

内　5号	舗装版破砕						
名称・規格	条件	単位	数量	単価	金額	数量・金額増減	摘要
舗装版破砕	ｱｽﾌｧﾙﾄ舗装版,無し,不要,10cm以下,有り,全ての費用	m2	7				
舗装版破砕	ｺﾝｸﾘｰﾄ舗装版,無し,不要,10cm以下,有り,全ての費用	m2	149				
合計							

一式当り内訳書

単価使用年月	2019.05
歩掛適用年月	2019.05
労務調整係数	1.000-00000　0.0　0

内　6号	舗装版切断

名称・規格	条件	単位	数量	単価	金額	数量・金額増減	摘要
舗装版切断	ｱｽﾌｧﾙﾄ舗装版,15cm以下,全ての費用	m	14				
舗装版切断	ｺﾝｸﾘｰﾄ舗装版,15cm以下,全ての費用	m	126				
合計							

一式当り内訳書

単価使用年月	2019.05
歩掛適用年月	2019.05
労務調整係数	1.000-00000　0.0　0

内　7号	As殻処分

名称・規格	条件	単位	数量	単価	金額	数量・金額増減	摘要
殻運搬	舗装版破砕,機械(騒音対策不要、厚15cm以下),無し,11.5km以下,全ての費用	m3	0.4				
処分費(m3)		m3	0.4				単　53号
合計							

一式当り内訳書

単価使用年月	2019.05
歩掛適用年月	2019.05
労務調整係数	1.000-00000　0.0　0

内　8号	Co殻処分（無筋）

名称・規格	条件	単位	数量	単価	金額	数量・金額増減	摘要
殻運搬	舗装版破砕,機械(騒音対策不要、厚15cm以下),無し,11.5km以下,全ての費用	m3	17				
処分費(m3)		m3	17				単　54号
合計							

一式当り内訳書

単価使用年月	2019.05
歩掛適用年月	2019.05
労務調整係数	1.000-00000　0.0　0

内　9号	汚泥処分

名称・規格	条件	単位	数量	単価	金額	数量・金額増減	摘要
処分費(m3)		m3	0.8				単　55号
合計							

１次単価表

単価使用年月	2019.05
歩掛適用年月	2019.05
労務調整係数	1.000-00000　0.0　0

単　1号	掘削	土質:土砂,施工方法:片切掘削	単位	m3	単位数量	1	単価	

名称・規格	条件	単位	数量	単価	金額	摘要
掘削	土砂,片切掘削	m3	1			
合計						
単価						円／m3

１次単価表

単価使用年月	2019.05
歩掛適用年月	2019.05
労務調整係数	1.000-00000　0.0　0

単　2号	埋戻し	土質:土砂	単位	m3	単位数量	1	単価	

名称・規格	条件	単位	数量	単価	金額	摘要
埋戻し	最大埋戻幅1m未満	m3	1			
合計						
単価						円／m3

1次単価表

単価使用年月	2019.05
歩掛適用年月	2019.05
労務調整係数	1.000-00000　0.0　0

単　3号	盛土(発生土)	施工幅員:2.5m未満	単位	m3	単位数量	1	単価	

名称・規格	条件	単位	数量	単価	金額	摘要
路体(築堤)盛土	2.5m未満	m3	1			
合計						
単価						円／m3

1次単価表

単価使用年月	2019.05
歩掛適用年月	2019.05
労務調整係数	1.000-00000　0.0　0

単　4号	土砂等運搬	土質:土砂(岩塊･玉石混り土含む)	単位	m3	単位数量	1	単価	

名称・規格	条件	単位	数量	単価	金額	摘要
土砂等運搬	標準,ﾊﾞｯｸﾎｳ山積0.8m3(平積0.6m3),土砂(岩塊･玉石混り土含む),無し,9.5km以下	m3	1			
合計						
単価						円／m3

1次単価表

単価使用年月	2019.05
歩掛適用年月	2019.05
労務調整係数	1.000-00000　0.0　0

単　5号	残土等処分		単位	m3	単位数量	1	単価	

名称・規格	条件	単位	数量	単価	金額	摘要
残土等処分		m3	1			
合計						
単価						円／m3

1次単価表

単価使用年月	2019.05
歩掛適用年月	2019.05
労務調整係数	1.000-00000　0.0　0

単　6号	植生ﾏｯﾄ	工種区分:植生ﾏｯﾄ工,施工規模:500m2未満	単位	m2	単位数量	1	単価	

名称・規格	条件	単位	数量	単価	金額	摘要
人力施工による植生工	植生ﾏｯﾄ工,500m2未満,無	m2	1			単　38号
合計						
単価						円／m2

1次単価表

単価使用年月	2019.05
歩掛適用年月	2019.05
労務調整係数	1.000-00000　0.0　0

単　7号	削孔(ｱﾝｶｰ) 土砂, φ90mm	削孔長:60m, 杭径:0mm, 杭長:0m, 杭打込長(掘削長):0m	単位	m	単位数量	1	単価	

名称・規格	条件	単位	数量	単価	金額	摘要
削孔(ｱﾝｶｰ)	有り(ｽｷｯﾄﾞ型), 二重管方式, 90mm, ﾚｷ質土	m	1			
合計						
単価						円／m

1次単価表

単価使用年月	2019.05
歩掛適用年月	2019.05
労務調整係数	1.000-00000　0.0　0

単　8号	削孔(ｱﾝｶｰ) 土砂, φ115mm	削孔長:172m, 杭径:0mm, 杭長:0m, 杭打込長(掘削長):0m	単位	m	単位数量	1	単価	

名称・規格	条件	単位	数量	単価	金額	摘要
削孔(ｱﾝｶｰ)	有り(ｽｷｯﾄﾞ型), 二重管方式, 115mm, ﾚｷ質土	m	1			
合計						
単価						円／m

1次単価表

単価使用年月	2019.05
歩掛適用年月	2019.05
労務調整係数	1.000-00000　0.0　0

単　9号	削孔(ｱﾝｶｰ) 軟岩，φ90mm	削孔長:21m,杭径:0mm,杭長:0m,杭打込長(掘削長):0m	単位	m	単位数量	1	単価	

名称・規格	条件	単位	数量	単価	金額	摘要
削孔(ｱﾝｶｰ)	有り(ｽｷｯﾄﾞ型),二重管方式,90mm,軟岩	m	1			
合計						
単価						円／m

1次単価表

単価使用年月	2019.05
歩掛適用年月	2019.05
労務調整係数	1.000-00000　0.0　0

単　10号	削孔(ｱﾝｶｰ) 軟岩，φ115mm	削孔長:121m,杭径:0mm,杭長:0m,杭打込長(掘削長):0m	単位	m	単位数量	1	単価	

名称・規格	条件	単位	数量	単価	金額	摘要
削孔(ｱﾝｶｰ)	有り(ｽｷｯﾄﾞ型),二重管方式,115mm,軟岩	m	1			
合計						
単価						円／m

1次単価表

単価使用年月	2019.05
歩掛適用年月	2019.05
労務調整係数	1.000-00000　0.0　0

単　11号	ｱﾝｶｰ鋼材加工･組立･挿入･緊張･定着･頭部処	ｱﾝｶｰ鋼材数量:A-1-1ブロック,L=89m,197kg	単位	本	単位数量	1	単価	

名称・規格	条件	単位	数量	単価	金額	摘要
ｱﾝｶｰ鋼材加工･組立･挿入 緊張･定着･頭部処理(ｱﾝｶｰ)	二重防食,PC鋼線より線,10mを超える,f<400kN,有り	本	1			
合計						
単価						円／本

1次単価表

単価使用年月	2019.05
歩掛適用年月	2019.05
労務調整係数	1.000-00000　0.0　0

単　12号	ｱﾝｶｰ鋼材加工･組立･挿入･緊張･定着･頭部処	ｱﾝｶｰ鋼材数量:A-2ブロック,L=325m,1432kg	単位	本	単位数量	1	単価	

名称・規格	条件	単位	数量	単価	金額	摘要
ｱﾝｶｰ鋼材加工･組立･挿入 緊張･定着･頭部処理(ｱﾝｶｰ)	二重防食,PC鋼線より線,10mを超える,400<=f<1300kN,有り	本	1			
合計						
単価						円／本

1次単価表

単価使用年月	2019.05
歩掛適用年月	2019.05
労務調整係数	1.000-00000　0.0　0

単　13号	ｸﾞﾗｳﾄ注入	注入材規格:ｾﾒﾝﾄﾍﾟｰｽﾄ,圧縮強度:24 N/mm2	単位	m3	単位数量	1	単価	

名称・規格	条件	単位	数量	単価	金額	摘要
ｸﾞﾗｳﾄ注入(ｱﾝｶｰ)		m3	1			
合計						
単価						円／m3

1次単価表

単価使用年月	2019.05
歩掛適用年月	2019.05
労務調整係数	1.000-00000　0.0　0

単　14号	ﾎﾞｰﾘﾝｸﾞﾏｼﾝ移設		単位	回	単位数量	1	単価	

名称・規格	条件	単位	数量	単価	金額	摘要
ﾎﾞｰﾘﾝｸﾞﾏｼﾝ移設(ｱﾝｶｰ)	標準	回	1			
合計						
単価						円／回

１次単価表

単価使用年月	2019.05
歩掛適用年月	2019.05
労務調整係数	1.000-00000　0.0　0

単　15号	足場(ｱﾝｶｰ)		単位	空m3	単位数量	1	単価	

名称・規格	条件	単位	数量	単価	金額	摘要
足場(ｱﾝｶｰ)	標準	空m3	1			
合計						
単価						円／空m3

1次単価表

単価使用年月	2019.05
歩掛適用年月	2019.05
労務調整係数	1.000-00000　0.0　0

単　16号	受圧板（A-1-1）	1300*1300*400	単位	基	単位数量	1	単価	

名称・規格	条件	単位	数量	単価	金額	摘要
ｺﾝｸﾘｰﾄ	無筋･鉄筋構造物,ｺﾝｸﾘｰﾄﾎﾟﾝﾌﾟ車打設,24-12-25(20)(高炉),10m3以上100m3未満,一般養生,延長無し,全ての	m3	0.7			
型枠	一般型枠,鉄筋･無筋構造物	m2	2.7			
鉄筋工[市場単価]	SD345 D13,一般構造物,10t未満,無,無,無,無,補正無(鉄筋割合10%未満含む),補正無(一般構造物)	t	0.046			単　39号
拾石積(裏石積)	厚さ20cm,18- 8-25(20) 高炉,割栗石 50-150mm	m2	1.7			単　40号
ｺﾝｸﾘｰﾄ	無筋･鉄筋構造物,ｺﾝｸﾘｰﾄﾎﾟﾝﾌﾟ車打設,18-8-25(高炉),10m3以上100m3未満,一般養生,延長無し,全ての費用	m3	0.1			均ｺﾝｸﾘｰﾄ
型枠	一般型枠,均しｺﾝｸﾘｰﾄ	m2	0.4			均ｺﾝｸﾘｰﾄ
基面整正		m2	1.3			
硬質塩化ﾋﾞﾆﾙ管(薄肉管) VU-125		m	0.4			
合計						
単価						円／基

1次単価表

単価使用年月	2019.05
歩掛適用年月	2019.05
労務調整係数	1.000-00000　0.0　0

単　17号	受圧板（A-2,1号受圧板）	2500*2500*600	単位	基	単位数量	1	単価	

名称・規格	条件	単位	数量	単価	金額	摘要
ｺﾝｸﾘｰﾄ	無筋･鉄筋構造物,ﾊﾞｯｸﾎｳ(ｸﾚｰﾝ機能付)打設,24-12-25(20)(高炉),一般養生,全ての費用	m3	3.8			
型枠	一般型枠,鉄筋･無筋構造物	m2	9.3			
鉄筋工[市場単価]	SD345 D13,一般構造物,10t未満,無,無,無,無,補正無(鉄筋割合10%未満含む),補正無(一般構造物)	t	0.095			単　39号
鉄筋工[市場単価]	SD345 D16～25,一般構造物,10t未満,無,無,無,無,補正無(鉄筋割合10%未満含む),補正無(一般構造物)	t	0.146			単　41号
足場工	単管傾斜足場,不要,標準(1.0)	掛m2	6.3			単　42号
ｺﾝｸﾘｰﾄ	無筋･鉄筋構造物,ﾊﾞｯｸﾎｳ(ｸﾚｰﾝ機能付)打設,18-8-25(高炉),一般養生,全ての費用	m3	0.2			均ｺﾝｸﾘｰﾄ
型枠	一般型枠,均しｺﾝｸﾘｰﾄ	m2	0.4			均ｺﾝｸﾘｰﾄ
基面整正		m2	0.2			
硬質塩化ﾋﾞﾆﾙ管(薄肉管) VU-125		m	0.6			
合計						
単価						円／基

1次単価表

単価使用年月	2019.05
歩掛適用年月	2019.05
労務調整係数	1.000-00000　0.0　0

単　18号	受圧板（A-2,2号受圧板）	2500*2500*600	単位	基	単位数量	1	単価	

名称・規格	条件	単位	数量	単価	金額	摘要
ｺﾝｸﾘｰﾄ	無筋･鉄筋構造物,ﾊﾞｯｸﾎｳ(ｸﾚｰﾝ機能付)打設,24-12-25(20)(高炉),一般養生,全ての費用	m3	3.8			
型枠	一般型枠,鉄筋･無筋構造物	m2	9.3			
鉄筋工[市場単価]	SD345 D13,一般構造物,10t未満,無,無,無,無,補正無(鉄筋割合10%未満含む),補正無(一般構造物)	t	0.104			単　39号
鉄筋工[市場単価]	SD345 D16～25,一般構造物,10t未満,無,無,無,無,補正無(鉄筋割合10%未満含む),補正無(一般構造物)	t	0.146			単　41号
足場工	単管傾斜足場,不要,標準(1.0)	掛m2	6.3			単　42号
ｺﾝｸﾘｰﾄ	無筋･鉄筋構造物,ﾊﾞｯｸﾎｳ(ｸﾚｰﾝ機能付)打設,18-8-25(高炉),一般養生,全ての費用	m3	0.2			均ｺﾝｸﾘｰﾄ
型枠	一般型枠,均しｺﾝｸﾘｰﾄ	m2	0.4			均ｺﾝｸﾘｰﾄ
基面整正		m2	1.7			
硬質塩化ﾋﾞﾆﾙ管(薄肉管) VU-125		m	0.6			
合計						
単価						円／基

1次単価表

単価使用年月	2019.05
歩掛適用年月	2019.05
労務調整係数	1.000-00000　0.0　0

単　19号	1号U形側溝	幅:300cm,高さ:300cm	単位	m	単位数量	10	単価	

名称・規格	条件	単位	数量	単価	金額	摘要
山腹U形側溝	機械据付,50m以下,0.5m2以下,L=600mm,標準	m	10			単　43号
ﾓﾙﾀﾙ 1:3 高炉		m3	0.09			
合計						
単価						円／m

1次単価表

単価使用年月	2019.05
歩掛適用年月	2019.05
労務調整係数	1.000-00000　0.0　0

単　20号	2号U形側溝	幅:300cm,高さ:300cm	単位	m	単位数量	10	単価	

名称・規格	条件	単位	数量	単価	金額	摘要
山腹U形側溝	機械据付,50m以下,0.5m2以下,L=2000mm,標準	m	10			単　44号
ﾓﾙﾀﾙ 1:3 高炉		m3	0.1			
蓋版	据付け,無し,道路用鉄筋Co側溝3種 JIS A 5372,300 41.2×9.5×50,無し,無し	枚	15			単　45号
蓋版	据付け,無し,蓋版(各種),40kg/枚以下,無し,無し	枚	3			単　46号
合計						
単価						円／m

１次単価表

単価使用年月	2019.05
歩掛適用年月	2019.05
労務調整係数	1.000-00000　0.0　0

単　21号	床掘り	土質:土砂	単位	m3	単位数量	1	単価	

名称・規格	条件	単位	数量	単価	金額	摘要
床掘り	土砂,平均施工幅1m以上2m未満,無し,障害無し	m3	1			
合計						
単価						円／m3

１次単価表

単価使用年月	2019.05
歩掛適用年月	2019.05
労務調整係数	1.000-00000　0.0　0

単　22号	埋戻し	土質:土砂	単位	m3	単位数量	1	単価	

名称・規格	条件	単位	数量	単価	金額	摘要
埋戻し	最大埋戻幅1m未満	m3	1			
合計						
単価						円／m3

１次単価表

単価使用年月	2019.05
歩掛適用年月	2019.05
労務調整係数	1.000-00000　0.0　0

単　23号	基面整正		単位	m2	単位数量	1	単価	

名称・規格	条件	単位	数量	単価	金額	摘要
基面整正		m2	1			
合計						
単価						円／m2

1次単価表

単価使用年月	2019.05
歩掛適用年月	2019.05
労務調整係数	1.000-00000　0.0　0

単　24号	3号U型側溝	幅:300cm,高さ:500～650	単位	m	単位数量	10	単価	

名称・規格	条件	単位	数量	単価	金額	摘要
ｺﾝｸﾘｰﾄ	小型構造物,ﾊﾞｯｸﾎｳ(ｸﾚｰﾝ機能付)打設,18-8-25(高炉),一般養生,全ての費用	m3	2.6			
型枠	一般型枠,小型構造物	m2	26.2			
基礎砕石	12.5cmを超え17.5cm以下,再生ｸﾗｯｼｬﾗﾝ 40～0,全ての費用	m2	7			
鉄筋	SD345 D13,全ての費用	t	0.14			
蓋版	再利用撤去･据付け,無し,蓋版(各種),40kg/枚以下,無し,無し	枚	0.9			単　49号
合計						
単価						円／m

1次単価表

単価使用年月	2019.05
歩掛適用年月	2019.05
労務調整係数	1.000-00000　0.0　0

単　25号	集水桝（ｱﾝｶｰ部）	B=400,L=400,H=500	単位	箇所	単位数量	1	単価	

名称・規格	条件	単位	数量	単価	金額	摘要
ｺﾝｸﾘｰﾄ	小型構造物,ﾊﾞｯｸﾎｳ(ｸﾚｰﾝ機能付)打設,18-8-25(高炉),一般養生,全ての費用	m3	0.24			
型枠	一般型枠,小型構造物	m2	2.41			
型枠	撤去しない埋設型枠,支承部･連結部	m2	0.46			
基礎砕石	12.5cmを超え17.5cm以下,再生ｸﾗｯｼｬﾗﾝ 40～0,全ての費用	m2	0.6			
合計						
単価						円／箇所

1次単価表

単価使用年月	2019.05
歩掛適用年月	2019.05
労務調整係数	1.000-00000　0.0　0

単　26号	1号集水桝	B=600,L=600,H=600	単位	箇所	単位数量	1	単価	

名称・規格	条件	単位	数量	単価	金額	摘要
ｺﾝｸﾘｰﾄ	小型構造物,ﾊﾞｯｸﾎｳ(ｸﾚｰﾝ機能付)打設,18-8-25(高炉),一般養生,全ての費用	m3	0.3			
型枠	一般型枠,小型構造物	m2	3.8			
基礎砕石	12.5cmを超え17.5cm以下,再生ｸﾗｯｼｬﾗﾝ 40～0,全ての費用	m2	1			
蓋版	据付け,無し,蓋版(各種),40を超え170kg/枚以下,無し,無し	枚	1			単　50号
合計						
単価						円／箇所

1次単価表

単価使用年月	2019.05
歩掛適用年月	2019.05
労務調整係数	1.000-00000　0.0　0

単　27号	2号集水桝	B=600,L=600,H=650	単位	箇所	単位数量	1	単価	

名称・規格	条件	単位	数量	単価	金額	摘要
ｺﾝｸﾘｰﾄ	小型構造物,ﾊﾞｯｸﾎｳ(ｸﾚｰﾝ機能付)打設,18-8-25(高炉),一般養生,全ての費用	m3	0.4			
型枠	一般型枠,小型構造物	m2	4			
基礎砕石	12.5cmを超え17.5cm以下,再生ｸﾗｯｼｬﾗﾝ 40～0,全ての費用	m2	1			
蓋版	据付け,無し,蓋版(各種),40を超え170kg/枚以下,無し,無し	枚	1			単　50号
合計						
単価						円／箇所

1次単価表

単価使用年月	2019.05
歩掛適用年月	2019.05
労務調整係数	1.000-00000　0.0　0

単　28号	ﾎﾞｰﾘﾝｸﾞ	施工場所:地表,土質区分:ﾚｷ質土,呼び径:径90mm	単位	m	単位数量	1	単価	

名称・規格	条件	単位	数量	単価	金額	摘要
ﾎﾞｰﾘﾝｸﾞ	地表,ﾚｷ質土,φ90mm,50m/本以下	m	1			
合計						
単価						円／m

1次単価表

単価使用年月	2019.05
歩掛適用年月	2019.05
労務調整係数	1.000-00000　0.0　0

単　29号	保孔管	施工場所:地表VP,ｽﾄﾚｰﾅ現場加工:無し,保孔管材質･種類(VPの場合):各種,保孔管材質･種類(各種の場合):V	単位	m	単位数量	1	単価	

名称・規格	条件	単位	数量	単価	金額	摘要
保孔管	地表,VP,無し,工場加工品,各種	m	1			
合計						
単価						円／m

１次単価表

単価使用年月	2019.05
歩掛適用年月	2019.05
労務調整係数	1.000-00000　0.0　0

単　30号	ﾎﾞｰﾘﾝｸﾞ仮設機材		単位	回	単位数量	1	単価	
名称・規格		条件	単位	数量	単価	金額	摘要	
ﾎﾞｰﾘﾝｸﾞ仮設機材		地表,標準	回	1				
合計								
単価							円／回	

１次単価表

単価使用年月	2019.05
歩掛適用年月	2019.05
労務調整係数	1.000-00000　0.0　0

単　31号	足場		単位	空m3	単位数量	1	単価	
名称・規格		条件	単位	数量	単価	金額	摘要	
足場(地表)		傾斜地,標準	空m3	1				
合計								
単価							円／空m3	

1次単価表

単価使用年月	2019.05
歩掛適用年月	2019.05
労務調整係数	1.000-00000　0.0　0

単　32号	孔口処理工		単位	箇所	単位数量	5	単価	

名称・規格	条件	単位	数量	単価	金額	摘要
床掘り	土砂,上記以外(小規模),全ての費用	m3	1.2			
埋戻し	最大埋戻幅1m未満	m3	0.5			
基礎砕石	12.5cmを超え17.5cm以下,再生ｸﾗｯｼｬﾗﾝ 40～0,全ての費用	m2	3.9			
ｺﾝｸﾘｰﾄ	無筋・鉄筋構造物,ｺﾝｸﾘｰﾄﾎﾟﾝﾌﾟ車打設,18-8-40(高炉),10m3以上100m3未満,一般養生,延長無し,全ての費用	m3	1.8			
型枠	一般型枠,鉄筋・無筋構造物	m2	10.1			
拾石積(裏石積)	厚さ15cm,18- 8-25(20) 高炉,割栗石 50-150mm	m2	1			単　51号
拾石積(裏石積)	厚さ20cm,18- 8-25(20) 高炉,割栗石 50-150mm	m2	16.2			単　40号
硬質塩化ﾋﾞﾆﾙ管(一般管) VP-65		m	3.5			
硬質塩化ﾋﾞﾆﾙ管 (一般管) VP-75,45° ｴﾙﾎﾞ		個	5			
硬質塩化ﾋﾞﾆﾙ管(一般管) VP-75		m	20			
暗渠排水管	据付・撤去,波状管及び網状管,50～150mm,要,全ての費用	m	8.2			
流末固定金具		個	4			

１次単価表

単価使用年月	2019.05
歩掛適用年月	2019.05
労務調整係数	1.000-00000　0.0　0

単　32号	孔口処理工		単位	箇所	単位数量	5	単価	

名称・規格	条件	単位	数量	単価	金額	摘要
合計						
単価						円／箇所

１次単価表

単価使用年月	2019.05
歩掛適用年月	2019.05
労務調整係数	1.000-00000　0.0　0

単　33号	床堀		単位	m3	単位数量	1	単価	

名称・規格	条件	単位	数量	単価	金額	摘要
床掘り	土砂,上記以外(小規模),全ての費用	m3	1			
合計						
単価						円／m3

１次単価表

単価使用年月	2019.05
歩掛適用年月	2019.05
労務調整係数	1.000-00000　0.0　0

単　34号	埋戻		単位	m3	単位数量	1	単価	

名称・規格	条件	単位	数量	単価	金額	摘要
埋戻し	上記以外(小規模),土砂,全ての費用	m3	1			
合計						
単価						円／m3

1次単価表

単価使用年月	2019.05
歩掛適用年月	2019.05
労務調整係数	1.000-00000　0.0　0

単　35号	構造物取壊し	既設水路（無筋ｺﾝｸﾘｰﾄ）	単位	m3	単位数量	1	単価	

名称・規格	条件	単位	数量	単価	金額	摘要
構造物とりこわし	無筋構造物,機械施工,無し,無し,不要	m3	1			単　52号
合計						
単価						円／m3

1次単価表

単価使用年月	2019.05
歩掛適用年月	2019.05
労務調整係数	1.000-00000　0.0　0

単　36号	ｱｽﾌｧﾙﾄ舗装		単位	m2	単位数量	7	単価	

名称・規格	条件	単位	数量	単価	金額	摘要
表層(車道･路肩部)	1.4m未満(仕上厚50mm以下),50mm,各種(2.30以上2.40t/m3未満),ﾌﾟﾗｲﾑｺｰﾄ PK-3,全ての費用	m2	7			
上層路盤(車道･路肩部)	路盤材(砕石各種),150mm,1層施工,全ての費用	m2	7			
合計						
単価						円／m2

1次単価表

単価使用年月	2019.05
歩掛適用年月	2019.05
労務調整係数	1.000-00000　0.0　0

単　37号	ｺﾝｸﾘｰﾄ舗装		単位	m2	単位数量	83	単価	

名称・規格	条件	単位	数量	単価	金額	摘要
ｺﾝｸﾘｰﾄ	無筋･鉄筋構造物,ﾊﾞｯｸﾎｳ(ｸﾚｰﾝ機能付)打設,18-8-25(高炉),一般養生,全ての費用	m3	8.3			
上層路盤(車道･路肩部)	路盤材(砕石各種),150mm,1層施工,全ての費用	m2	83			
目地板	瀝青繊維質目地板t=10	m2	1			
合計						
単価						円／m2

２次単価表

単価使用年月	2019.05
歩掛適用年月	2019.05
労務調整係数	1.000-00000　0.0　0

単　38号	人力施工による植生工	植生ﾏｯﾄ工,500m2未満,無	単位	m2	単位数量	1	単価	

名称・規格	条件	単位	数量	単価	金額	摘要
法面工(植生ﾏｯﾄ) 肥料袋付		m2	1			
諸雑費(まるめ)		式	1			
合計						
単価						円／m2

２次単価表

単価使用年月	2019.05
歩掛適用年月	2019.05
労務調整係数	1.000-00000　0.0　0

単　39号	鉄筋工[市場単価]	SD345 D13,一般構造物,10t未満,無,無,無,無,補正無(鉄筋割合10%未満含む),補正無(一般構造物)	単位	t	単位数量	1	単価	

名称・規格	条件	単位	数量	単価	金額	摘要
鉄筋ｺﾝｸﾘｰﾄ用棒鋼 SD345 D13		t	1.03			
鉄筋工 加工･組立共 一般構造物		t	1			
諸雑費(まるめ)		式	1			
合計						
単価						円／t

２次単価表

単価使用年月	2019.05
歩掛適用年月	2019.05
労務調整係数	1.000-00000　0.0　0

単　40号	拾石積(裏石積)	厚さ20cm,18- 8-25(20) 高炉,割栗石 50-150mm	単位	m2	単位数量	50	単価	

名称・規格	条件	単位	数量	単価	金額	摘要
割栗石 50-150mm		m3	11.4			
生ｺﾝｸﾘｰﾄ 18-8-25(20) 高炉		m3	1.7			
土木一般世話役		人				
普通作業員		人				
合計						
単価						円／m2

２次単価表

単価使用年月	2019.05
歩掛適用年月	2019.05
労務調整係数	1.000-00000　0.0　0

単　41号	鉄筋工[市場単価]	SD345 D16～25,一般構造物,10t未満,無,無,無,無,補正無(鉄筋割合10%未満含む),補正無(一般構造物)	単位	t	単位数量	1	単価	

名称・規格	条件	単位	数量	単価	金額	摘要
鉄筋ｺﾝｸﾘｰﾄ用棒鋼 SD345 D16～25		t	1.03			
鉄筋工 加工･組立共 一般構造物		t	1			
諸雑費(まるめ)		式	1			
合計						
単価						円／t

２次単価表

単価使用年月	2019.05
歩掛適用年月	2019.05
労務調整係数	1.000-00000　0.0　0

単　42号	足場工	単管傾斜足場,不要,標準(1.0)	単位	掛m2	単位数量	100	単価	

名称・規格	条件	単位	数量	単価	金額	摘要
土木一般世話役		人				
とび工		人				
普通作業員		人				
ﾗﾌﾃﾚｰﾝｸﾚｰﾝ[油圧伸縮ｼﾞﾌﾞ型] 25t吊		日	0.8			
諸雑費(率+まるめ)		式	1			
合計						
単価						円／掛m2

２次単価表

単価使用年月	2019.05
歩掛適用年月	2019.05
労務調整係数	1.000-00000　0.0　0

単　43号	山腹U形側溝	機械据付,50m以下,0.5m2以下,L=600mm,標準	単位	m	単位数量	10	単価	

名称・規格	条件	単位	数量	単価	金額	摘要
土木一般世話役		人				
特殊作業員		人				
普通作業員		人				
側溝 300B PU-1 1号上ふたU型側溝		個	16.5			
ﾊﾞｯｸﾎｳ運転	標準	日	0.68			単　56号
諸雑費(率+まるめ)		式	1			
合計						
単価						円／m

２次単価表

単価使用年月	2019.05
歩掛適用年月	2019.05
労務調整係数	1.000-00000　0.0　0

単　44号	山腹U形側溝	機械据付,50m以下,0.5m2以下,L=2000mm,標準	単位	m	単位数量	10	単価	

名称・規格	条件	単位	数量	単価	金額	摘要
土木一般世話役		人				
特殊作業員		人				
普通作業員		人				
側溝 3種　300Ａ　落ちふた式Ｕ型		個	4.99			
ﾊﾞｯｸﾎｳ運転	標準	日	0.68			単　56号
諸雑費(率+まるめ)		式	1			
合計						
単価						円／m

２次単価表

単価使用年月	2019.05
歩掛適用年月	2019.05
労務調整係数	1.000-00000　0.0　0

単　45号	蓋版	据付け,無し,道路用鉄筋Co側溝3種 JIS A 5372,300 41.2×9.5×50,無し,無し	単位	枚	単位数量	100	単価	

名称・規格	条件	単位	数量	単価	金額	摘要
蓋版ｺﾝｸﾘｰﾄ･鋼製 昼間 170kg以下 制約無		枚	100			
道路用側溝蓋 3種 300 41.2×9.5×50		枚	100			
諸雑費(まるめ)		式	1			
合計						
単価						円／枚

２次単価表

単価使用年月	2019.05
歩掛適用年月	2019.05
労務調整係数	1.000-00000　0.0　0

単　46号	蓋版	据付け,無し,蓋版(各種),40kg/枚以下,無し,無し	単位	枚	単位数量	100	単価	

名称・規格	条件	単位	数量	単価	金額	摘要
蓋版ｺﾝｸﾘｰﾄ･鋼製 昼間 40kg以下 制約無		枚	100			
側溝蓋 2号U型水路ｸﾞﾚｰﾁﾝｸﾞ蓋 (300用　T-6)		枚	100			
諸雑費(まるめ)		式	1			
合計						
単価						円／枚

２次単価表

単価使用年月	2019.05
歩掛適用年月	2019.05
労務調整係数	1.000-00000　0.0　0

単　47号	1号巻込みｺﾝｸﾘｰﾄ		単位	箇所	単位数量	1	単価	

名称・規格	条件	単位	数量	単価	金額	摘要
基礎砕石	7.5cmを超え12.5cm以下,再生ｸﾗｯｼｬﾗﾝ 40～0,全ての費用	m2	0.39			
ｺﾝｸﾘｰﾄ	小型構造物,ﾊﾞｯｸﾎｳ(ｸﾚｰﾝ機能付)打設,18-8-25(高炉),一般養生,全ての費用	m3	0.07			
型枠	一般型枠,小型構造物	m2	0.48			
合計						
単価						円／箇所

２次単価表

単価使用年月	2019.05
歩掛適用年月	2019.05
労務調整係数	1.000-00000　0.0　0

単　48号	暗渠排水管		単位	m	単位数量	10	単価	

名称・規格	条件	単位	数量	単価	金額	摘要
暗渠排水管	据付,波状管及び網状管,50～150mm, 要,全ての費用	m	10			
合計						
単価						円／m

２次単価表

単価使用年月	2019.05
歩掛適用年月	2019.05
労務調整係数	1.000-00000　0.0　0

単　49号	蓋版	再利用撤去･据付け,無し,蓋版(各種),40kg/枚以下,無し,無し	単位	枚	単位数量	100	単価	

名称・規格	条件	単位	数量	単価	金額	摘要
蓋版ｺﾝｸﾘｰﾄ･鋼製 昼間 40kg以下 制約無		枚	100			
蓋版ｺﾝｸﾘｰﾄ･鋼製 昼間 40kg以下 制約無		枚	100			
諸雑費(まるめ)		式	1			
合計						
単価						円／枚

２次単価表

単価使用年月	2019.05
歩掛適用年月	2019.05
労務調整係数	1.000-00000　0.0　0

単　50号	蓋版	据付け,無し,蓋版(各種),40を超え170kg/枚以下,無し,無し	単位	枚	単位数量	100	単価	

名称・規格	条件	単位	数量	単価	金額	摘要
蓋版ｺﾝｸﾘｰﾄ･鋼製 昼間 170kg以下 制約無		枚	100			
側溝蓋 1号集水桝600*600　T-6		枚	100			
諸雑費(まるめ)		式	1			
合計						
単価						円／枚

２次単価表

単価使用年月	2019.05
歩掛適用年月	2019.05
労務調整係数	1.000-00000　0.0　0

単　51号	拾石積(裏石積)	厚さ15cm,18- 8-25(20) 高炉,割栗石 50-150mm	単位	m2	単位数量	50	単価	

名称・規格	条件	単位	数量	単価	金額	摘要
割栗石 50-150mm		m3	8.6			
生ｺﾝｸﾘｰﾄ 18-8-25(20) 高炉		m3	1.6			
土木一般世話役		人				
普通作業員		人				
合計						
単価						円／m2

２次単価表

単価使用年月	2019.05
歩掛適用年月	2019.05
労務調整係数	1.000-00000　0.0　0

単　52号	構造物とりこわし	無筋構造物,機械施工,無し,無し,不要	単位	m3	単位数量	1	単価	

名称・規格	条件	単位	数量	単価	金額	摘要
無筋構造物 昼間 機械施工 制約無		m3	1			
諸雑費(まるめ)		式	1			
合計						
単価						円／m3

２次単価表

単価使用年月	2019.05
歩掛適用年月	2019.05
労務調整係数	1.000-00000　0.0　0

単　53号	処分費(m3)		単位	m3	単位数量	100	単価	

名称・規格	条件	単位	数量	単価	金額	摘要
処分費 ｱｽﾌｧﾙﾄ殻		m3	100			
合計						
単価						円／m3

２次単価表

単価使用年月	2019.05
歩掛適用年月	2019.05
労務調整係数	1.000-00000　0.0　0

単　54号	処分費(m3)		単位	m3	単位数量	100	単価	
名称・規格		条件	単位	数量	単価	金額	摘要	
処分費 ｺﾝｸﾘｰﾄ殻（無筋）			m3	100				
合計								
単価							円／m3	

２次単価表

単価使用年月	2019.05
歩掛適用年月	2019.05
労務調整係数	1.000-00000　0.0　0

単　55号	処分費(m3)		単位	m3	単位数量	100	単価	
名称・規格		条件	単位	数量	単価	金額	摘要	
処分費 汚泥（舗装版切断に伴う）			m3	100				
合計								
単価							円／m3	

3次単価表

単価使用年月	2019.05
歩掛適用年月	2019.05
労務調整係数	1.000-00000　0.0　0

単　56号	ﾊﾞｯｸﾎｳ運転	標準	単位	日	単位数量	1	単価	

名称・規格	条件	単位	数量	単価	金額	摘要
運転手(特殊)		人				
軽油 1.2号		L	39			
ﾊﾞｯｸﾎｳ(ｸﾛｰﾗ)[標準･ｸﾚｰﾝ機能付き] 排ｶﾞｽ型(第2次) 山積0.28m3 1.7t吊	機械条件:供用　持込	供用日				
諸雑費(まるめ)		式	1			
合計						
単価						円／日

機労材集計リスト（機械）

工事名	Ｒ１三土　山城長谷地すべり（災関）　三・山城大和川　斜面対策 工事（臨時措置）					
単価コード	名　称	規　格	単位	数量	金額	摘要
L001010003	ﾊﾞｯｸﾎｳ(ｸﾛｰﾗ)[標準]	山積0.45m3(平積0.35m3)	日	0.311	1,915	
L001010004	ﾊﾞｯｸﾎｳ(ｸﾛｰﾗ)[標準･ｸﾚｰﾝ機能付き]	山積0.8m3(平積0.6m3)2.9t吊	日	11.128	123,525	
L001010007	ﾊﾞｯｸﾎｳ(ｸﾛｰﾗ)[標準]	山積0.8m3(平積0.6m3)	日	0.195	1,953	
L001070002	振動ﾛｰﾗ(舗装用)[ﾊﾝﾄﾞｶﾞｲﾄﾞ式]	運転質量0.8～1.1t	日	0.114	222	
L001110014	発動発電機[ﾃﾞｨｰｾﾞﾙｴﾝｼﾞﾝ駆動]	125kVA	日	7.169	33,972	
L001130006	ﾗﾌﾃﾚｰﾝｸﾚｰﾝ[油圧伸縮ｼﾞﾌﾞ型]	25t吊	日	7.755	331,888	
L001140051	ｸﾛｰﾗｸﾚｰﾝ[油圧伸縮ｼﾞﾌﾞ型]	4.9t吊	日	5.771	94,062	
L001180001	ﾀﾝﾊﾟ及びﾗﾝﾏ	質量 60～80kg	日	1.051	665	
M000202028	ﾊﾞｯｸﾎｳ(ｸﾛｰﾗ)[標準]	排ｶﾞｽ型(第1次) 山積0.45m3	供用日	0.677	6,764	
M000202090	ﾊﾞｯｸﾎｳ(ｸﾛｰﾗ型)[標準型･超低騒音型]	排出ｶﾞｽ対策型(第3次基準値) 山積0.8m3	供用日	1.27	27,048	
M000202096	ﾊﾞｯｸﾎｳ(ｸﾛｰﾗ)[後方超小旋回型]	排ｶﾞｽ型(第2次) 山積0.28m3	供用日	1.199	10,747	
M000202100	ﾊﾞｯｸﾎｳ(ｸﾛｰﾗ)[標準･ｸﾚｰﾝ機能付き]	排ｶﾞｽ型(第2次) 山積0.28m3 1.7t吊	供用日	16.442	140,582	
M000301005	ﾀﾞﾝﾌﾟﾄﾗｯｸ[ｵﾝﾛｰﾄﾞ･ﾃﾞｨｰｾﾞﾙ]	10t積級	供用日	8.685	177,459	
M000571004	ｸﾞﾗｳﾄﾎﾟﾝﾌﾟ[横型二連複動ﾋﾟｽﾄﾝ式]	吐出量 200L/分	供用日	8.952	25,152	
M000601011	ﾎﾞｰﾘﾝｸﾞﾏｼﾝ[ﾛｰﾀﾘﾊﾟｰｶｯｼｮﾝ式]	ｽｷｯﾄﾞ型 55kW級	供用日	31.446	1,675,784	
M000701009	ﾓｰﾀｸﾞﾚｰﾀﾞ[土工用･排ｶﾞｽ対策型(第1次)]	ﾌﾞﾚｰﾄﾞ幅3.1m	供用日	0.117	1,890	
M000801008	ﾛｰﾄﾞﾛｰﾗ[ﾏｶﾀﾞﾑ･排ｶﾞｽ対策型(第1次)]	運転質量10～12t 締固め幅2.1m	供用日	0.119	1,475	

機労材集計リスト（機械）

工事名	Ｒ１三土　山城長谷地すべり（災関）　三・山城大和川　斜面対策 工事（臨時措置）					
単価コード	名　称	規　格	単位	数量	金額	摘要
M000802006	ﾀｲﾔﾛｰﾗ[普通型･排出ｶﾞｽ対策型(第1次)]	運転質量8～20t	供用日	0.12	1,375	
M000804001	振動ﾛｰﾗ(舗装用)[ﾊﾝﾄﾞｶﾞｲﾄﾞ式]	運転質量0.5～0.6t	供用日	0.033	49	
M000806001	ﾗﾝﾏ	質量60～80kg	供用日	0.18	92	
M000807001	振動ｺﾝﾊﾟｸﾀ[前進型]	機械質量40～60kg	供用日	0.074	24	
M000903010	ｺﾝｸﾘｰﾄﾎﾟﾝﾌﾟ車[ﾄﾗｯｸ架装･ﾌﾞｰﾑ式]	圧送能力 90～110m3/h	供用日	0.116	5,979	
M001161010	ｺﾝｸﾘｰﾄｶｯﾀ[ﾊﾞｷｭｰﾑ式･湿式]	切削深20cm級	供用日	0.901	4,915	
	合計額				2,667,537	

見積単価一覧表

工事名	Ｒ１三土　山城長谷地すべり（災関）　三・山城大和川　斜面対策工事（臨時措置）			
名称	規格	単位	単価	備考
引張鋼材	φ15.2	kg	680	
ウェッジ		個	1,810	
アンカーディスク	設計アンカー力　Td=167.2kN/本	個	6,190	
アンカーディスク	設計アンカー力　Td=615.8kN/本	個	7,520	
止水部材	設計アンカー力　Td=167.2kN/本	式	425	
止水部材	設計アンカー力　Td=615.8kN/本	式	850	
ジョイント管	設計アンカー力　Td=167.2kN/本	個	5,520	
ジョイント管	設計アンカー力　Td=615.8kN/本	個	7,530	
アンカープレート	SS400,亜鉛仕様 設計アンカー力　Td=167.2kN/本	個	5,710	
防錆キャップ	アルミ仕様 設計アンカー力　Td=167.2kN/本	個	7,850	

見積単価一覧表

工事名	Ｒ１三土　山城長谷地すべり（災関）　三・山城大和川　斜面対策工事（臨時措置）			
名称	規格	単位	単価	備考
防錆キャップ	アルミ仕様 設計アンカー力　Td=615.8kN/本	個	14,400	
定着長部スペーサー	硬質PE仕様 設計アンカー力　Td=167.2kN/本	個	178	
定着長部スペーサー	硬質PE仕様 設計アンカー力　Td=615.8kN/本	個	272	
先端キャップ	硬質PE仕様 設計アンカー力　Td=167.2kN/本	個	314	
先端キャップ	硬質PE仕様 設計アンカー力　Td=615.8kN/本	個	357	
グラウト止キャップ		個	238	
インシュロックタイ		本	51	
グラウト注入ホース		m	72	
頭部防錆材		kg	892	
結束テープ		個	1,420	

見積単価一覧表

工事名	Ｒ１三土　山城長谷地すべり（災関）　三・山城大和川　斜面対策工事（臨時措置）			
名称	規格	単位	単価	備考
処分費	建設残土	m3	1,300	運搬距離　L=7.6km
処分費	コンクリート殻（無筋）	m3	5,100	運搬距離　L=6.7km
処分費	アスファルト殻	m3	3,400	運搬距離　L=6.7km
処分費	汚泥	m3	14,000	
アンカー角度調整台座		組	37,250	

数量計算書

R1三土　山城長谷地すべり（災関）　三・山城大和川　斜面対策工事（臨時措置）

設計数量総括表

設計書名：山城大和川災害

事業区分：砂防･地すべり対策
工事区分：斜面対策

工　種	種　別	細　別	規　　格	単位	A1-1ﾌﾞﾛｯｸ	A-2ﾌﾞﾛｯｸ	水路工	合　計	摘　　要
土工									
	掘削工								
		片切掘削	土砂	m3	8.8	199.2	0	208.0	
	盛土工								
		盛土(発生土)	W＜2.5m	m3	0	3.5	0	3.5	
	埋戻工								
		埋戻	W1<1.0m	m3	4.9	0	0	4.9	
	残土処理工								
		残土等処分	土砂	m3	3.4	212.9	0	216.3	
法面工									
	植生工								
		植生ﾏｯﾄ		m2	0	97	0	97	
	抑止ｱﾝｶｰ工								

設計数量総括表

設計書名：山城大和川災害

事業区分：砂防･地すべり対策
工事区分：斜面対策

工　種	種　別	細　別	規　　格	単位	A1-1ﾌﾞﾛｯｸ	A-2ﾌﾞﾛｯｸ	水路工	合　計	摘　　要
		引張鋼材	設計ｱﾝｶｰ力　Td=167.2kN	m	89.4	0	0	89.4	
				k g	196.9	0	0	196.9	
			設計ｱﾝｶｰ力　Td=615.8kN	m	0.0	325.2	0	325.2	
				k g	0.0	1,432.2	0	1,432.2	
		専用ウェッジ		個	10	72	0	82	
		アンカーディスク	設計ｱﾝｶｰ力　Td=167.2kN	個	5	0	0	5	
			設計ｱﾝｶｰ力　Td=615.8kN	個	0	18	0	18	
		ジョイント管	設計ｱﾝｶｰ力　Td=167.2kN	個	5	0	0	5	
			設計ｱﾝｶｰ力　Td=615.8kN	個	0	18	0	18	
		アンカープレート	SS400,亜鉛メッキ仕様,230×230×25	個	5	0	0	5	
		防錆キャップ	アルミ合金仕様 設計ｱﾝｶｰ力　Td=167.2kN	個	5	0	0	5	
			アルミ合金仕様 設計ｱﾝｶｰ力　Td=615.8kN	個	0	18	0	18	
		定着長部ｽﾍﾟｰｻｰ	硬質PE仕様,設計ｱﾝｶｰ力　Td=167.2kN	個	10	0	0	10	
			硬質PE仕様,設計ｱﾝｶｰ力　Td=615.8kN	個	0	72	0	72	

設計数量総括表

設計書名：山城大和川災害

事業区分：砂防･地すべり対策
工事区分：斜面対策

工　種	種　別	細　別	規　　格	単位	A1-1ﾌﾞﾛｯｸ	A-2ﾌﾞﾛｯｸ	水路工	合　計	摘　　要
		先端キャップ	硬質PE仕様,設計ｱﾝｶｰ力　Td=167.2kN	個	5	0	0	5	
			硬質PE仕様,設計ｱﾝｶｰ力　Td=615.8kN	個	0	18	0	18	
		止水部材	設計ｱﾝｶｰ力　Td=167.2kN	個	10	0	0	10	
			設計ｱﾝｶｰ力　Td=615.8kN	個	0	72	0	72	
		ｲﾝｼｭﾛｯｸﾀｲ		本	25	162	0	187	
		ｸﾞﾗｳﾄ注入ﾊﾟｲﾌﾟ	外径Φ21.5（各規格共通）	m	89.4	325.2	0	414.6	
		頭部防錆材		kg	10.0	81.0	0	91.0	
		結束テープ		個	1	3	0	4	
		グラウト材	セメントペースト	m3	1.70	10.11	0	11.81	
		角度調整台座	設計ｱﾝｶｰ力　Td=615.8kN	個	0	18	0	18	
		ｸﾞﾗｳﾄ止ｷｬｯﾌﾟ		個	10	72	0	82	
		足場工	単管、W=4.50m	空m3	136	460	0	596	
		ﾎﾞｰﾘﾝｸﾞﾏｼﾝ移設		回	0	3	0	3	
		削孔長	コンクリート（φ90mm）	m	1.0	0	0	1	
			コンクリート（φ115mm）	m	0	3.6	0	4	

設計数量総括表

設計書名：山城大和川災害

事業区分：砂防･地すべり対策
工事区分：斜面対策

工　種	種　別	細　別	規　　格	単位	A1-1ﾌﾞﾛｯｸ	A-2ﾌﾞﾛｯｸ	水路工	合　計	摘　　要
		削孔長	土　砂（φ90mm）	m	60.4	0	0	60	
			土　砂（φ115mm）	m	0	172.2	0	172.2	
			軟　岩（φ90mm）	m	20.0	0	0	20.0	
			軟　岩（φ115mm）	m	0	117.0	0	117.0	
		試験工	基本試験	本	0	0	0	0	
		試験工	多サイクル試験	本	3	3	0	6	
		試験工	1サイクル試験	本	2	15	0	17	
		受圧板工	1300×1300×400	基	5	0	0	5	
			1号受圧板,2500×2500×600	基	0	4	0	4	
			2号受圧板,2500×2500×600	基	0	14	0	14	
石･ﾌﾞﾛｯｸ積(張)工									
	作業土工								
		床掘	土砂	m3	0	15.5	0	15.5	
		埋戻	D,W1<1m	m3	0	4.1	0	4.1	

設計数量総括表

設計書名：山城大和川災害

事業区分：砂防･地すべり対策
工事区分：斜面対策

工　種	種　別	細　別	規　　格	単位	A1-1ﾌﾞﾛｯｸ	A-2ﾌﾞﾛｯｸ	水路工	合　計	摘　　要
	石積工								
		均しｺﾝｸﾘｰﾄ	σck=18N/mm2	m3	0	3.2	0	3.2	
		均し型枠		m2	0	10.6	0	10.6	
		石積	t=20cm、雑割石、2.0m<H≦2.5m、練石積、裏込材無	m2	0	266.0	0	266.0	
		目地板	瀝青繊維質目地材t=10mm	m2	0	5.5	0	5.5	
		水抜ﾊﾟｲﾌﾟ	VPφ65,L=0.25m	m	0	22.6	0	22.6	
		足場	単管傾斜足場	掛m2	0	247	0	247.0	
		石積	t=20cm、雑割石、1.0m<H≦1.5m、練石積、裏込材無	m2	0	0	41.8	41.8	
水路工									
	作業土工								
		床掘	土砂	m3	0	9.4	21.8	31.2	
		埋戻	W1<1.0m	m3	0	8.1	11.8	19.9	
		基面整正	土砂	m2	0	9.6	9.2	18.8	

設計数量総括表

設計書名：山城大和川災害

事業区分：砂防･地すべり対策
工事区分：斜面対策

工　種	種　別	細　別	規　　格	単位	A1-1ﾌﾞﾛｯｸ	A-2ﾌﾞﾛｯｸ	水路工	合　計	摘　　要
	水路工								
		基礎砕石	RC-40, t=10cm	m2	0	8.9	0	8.9	
		基礎砕石	RC-40, t=15cm	m2	0	8.1	0	8.1	
		水路敷調整ｺﾝｸﾘｰﾄ	無筋, σck=18N/mm2	m3	0	0.3	0	0.3	
		平張ｺﾝｸﾘｰﾄ	無筋, σck=18N/mm2	m3	0	0.8	0	0.8	
		型枠	無筋	m2	0	3.2	0	3.2	
		ｺﾙｹﾞｰﾄﾌﾘｭﾀﾑ	350×350	個	0	15.8	0	15.8	
		1号巻込みｺﾝｸﾘｰﾄ	σck=18N/mm2	箇所	0	2.0	0	2	
		流末管渠φ100	ポリエチレン波形無孔管	m	0	4.3	0	4.3	
		1号U型側溝		m	0	0	30.9	30.9	
		2号U型側溝		m	0	0	124.1	124.1	
		3号U型側溝		m	0	0	13.1	13.1	
	集水桝工								
		集水桝	σck=18N/mm2　, 400×400×500	箇所	0	1	0	1	

設計数量総括表

設計書名：山城大和川災害

事業区分：砂防･地すべり対策
工事区分：斜面対策

工　種	種　別	細　別	規　　格	単位	A1-1ﾌﾞﾛｯｸ	A-2ﾌﾞﾛｯｸ	水路工	合　計	摘　　要
		1号集水桝	σck=18N/mm2　,600×600×600	箇所	0	0	6	6	
		2号集水桝	σck=18N/mm2　,600×600×650	箇所	0	0	1	1	
地下水排除工									
	作業土工								
		床掘	土砂	m3	0	1.2	0	1.2	
		埋戻	W1<1.0m	m3	0	0.5	0	0.5	
	横ﾎﾞｰﾘﾝｸﾞ工								
		削孔	φ90mm以上,土砂	m	0	120.1	0	120.1	
		保孔管	3方向ｽﾄﾚｰﾅｰ,φ40	m	0	20.0	0	20.0	
		保孔管	4方向ｽﾄﾚｰﾅｰ,φ40	m	0	105.0	0	105.0	
		足場	単管傾斜	空m3	0	69.8	0	69.8	
	孔口処理工								
		基礎砕石	RC-40,t=15cm	m2	0	3.9	0	3.9	
		張ｺﾝｸﾘｰﾄ	σck=18N/mm2	m3	0	1.8	0	1.8	

設計数量総括表

設計書名：山城大和川災害

事業区分：砂防･地すべり対策
工事区分：斜面対策

工　種	種　別	細　別	規　　格	単位	A1-1ﾌﾞﾛｯｸ	A-2ﾌﾞﾛｯｸ	水路工	合　計	摘　　要
		型枠	無筋	m2	0	10.1	0	10.1	
		裏石積	t=15cm、雑割石、1.0m<H≦1.5m、練石積、裏込材無	m2	0	1.0	0	1.0	
		裏石積	t=40cm、雑割石、1.0m<H≦1.5m、練石積、裏込材無	m2	0	8.1	0	8.1	
		水抜ﾊﾟｲﾌﾟ	VPφ65	m	0	3.5	0	3.5	
		45°エルボ	VPφ75	個	0	5.0	0	5.0	
		硬質塩化ビニル管	VPφ75	m	0	20.0	0	20.0	
		流末管渠φ75	ポリエチレン波形無孔管	m	0	8.2	0	8.2	
		継手	φ75用	個	0	2.0	0	2	
		流末管渠固定金具	φ75用	個	0	4.0	0	4	
撤去工									
	舗装版破砕工	ｱｽﾌｧﾙﾄ舗装t=5cm	ｱｽﾌｧﾙﾄ舗装版厚t=10cm以下	m2	0	0	7.0	7.0	
		ｺﾝｸﾘｰﾄ舗装t=10cm	ｺﾝｸﾘｰﾄ舗装版厚t=10cm以下	m2	0	0	149.0	149.0	
	舗装版切断工	ｱｽﾌｧﾙﾄ舗装t=5cm	ｱｽﾌｧﾙﾄ舗装版厚t=15cm以下	m	0	0	14.0	14.0	
		ｺﾝｸﾘｰﾄ舗装t=10cm	ｺﾝｸﾘｰﾄ舗装版厚t=15cm以下	m	0	0	126.0	126.0	
	ｺﾝｸﾘｰﾄ取り壊し	既設水路取り壊し	無筋ｺﾝｸﾘｰﾄ	m3	0	0	2.0	2.0	

設計数量総括表

設計書名：山城大和川災害

事業区分：砂防･地すべり対策
工事区分：斜面対策

工　種	種　別	細　別	規　　格	単位	A1-1ﾌﾞﾛｯｸ	A-2ﾌﾞﾛｯｸ	水路工	合　計	摘　　要
	As殻処分	ｱｽﾌｧﾙﾄ殻		m3	0	0	0.4	0.4	
	Co殻処分	ｺﾝｸﾘｰﾄ殻		m3	0	0	17.0	17.0	
舗装工									
	ｱｽﾌｧﾙﾄ舗装	表層	再生密粒度As　t=5cm	m2	0	0	7.0	7.0	
		路盤	RC-40,t=15cm	m2	0	0	7.0	7.0	
	ｺﾝｸﾘｰﾄ舗装	表層	σck≧18N/mm2, t=10cm	m2	0	0	83.0	83.0	
		路盤	RC-40,t=15cm	m2	0	0	83.0	83.0	
	目地材		瀝青繊維質目地材t=10mm	m2	0	0	1.0	1.0	

A-1-1ブロック

設計数量総括表

設計書名：山城大和川 地すべり調査業務(2)
(A1-1ブロック)

事業区分：砂防･地すべり対策
工事区分：斜面対策

工　種	種　別	細　別	規　　格	単位	前回数量	今回数量	数量増減	摘　　要
砂防土工				式		1		
	掘削工			式		1		
		片切掘削	土砂	m3		8.8		
	埋戻し工			式		1		
		埋戻し	土砂	m3		4.9		
	残土処理工			式		1		
		残土等処分		m3		3.4		
法面工				式		1		
	抑止ｱﾝｶｰ工			式		1		
		ｱﾝｶｰ工	設計ｱﾝｶｰ力　Td=167.2kN	式		1		

一般計算書

種　　別：掘削工

細別／規格	算　　式　／　　図	数　量
片切掘削 土砂	受圧板5基について土工を算出する 受圧板1,2は、A1-8の断面を使用する A1=0.6×(0.632/2+2.30+0.632/2)×2=3.52 受圧板3は、A1の断面を使用する A2=0.6×(0.628/2+2.30+0.628/2)=1.76 受圧板4,5は、A1+8の断面を使用する A3=0.6×(0.632/2+2.30+0.632/2)×2=3.52 合計=3.52+1.76+3.52=8.80	8.8　m3

一般計算書

種　　別：掘削工

細別／規格	算　　式　／　　図	数　量
添付図	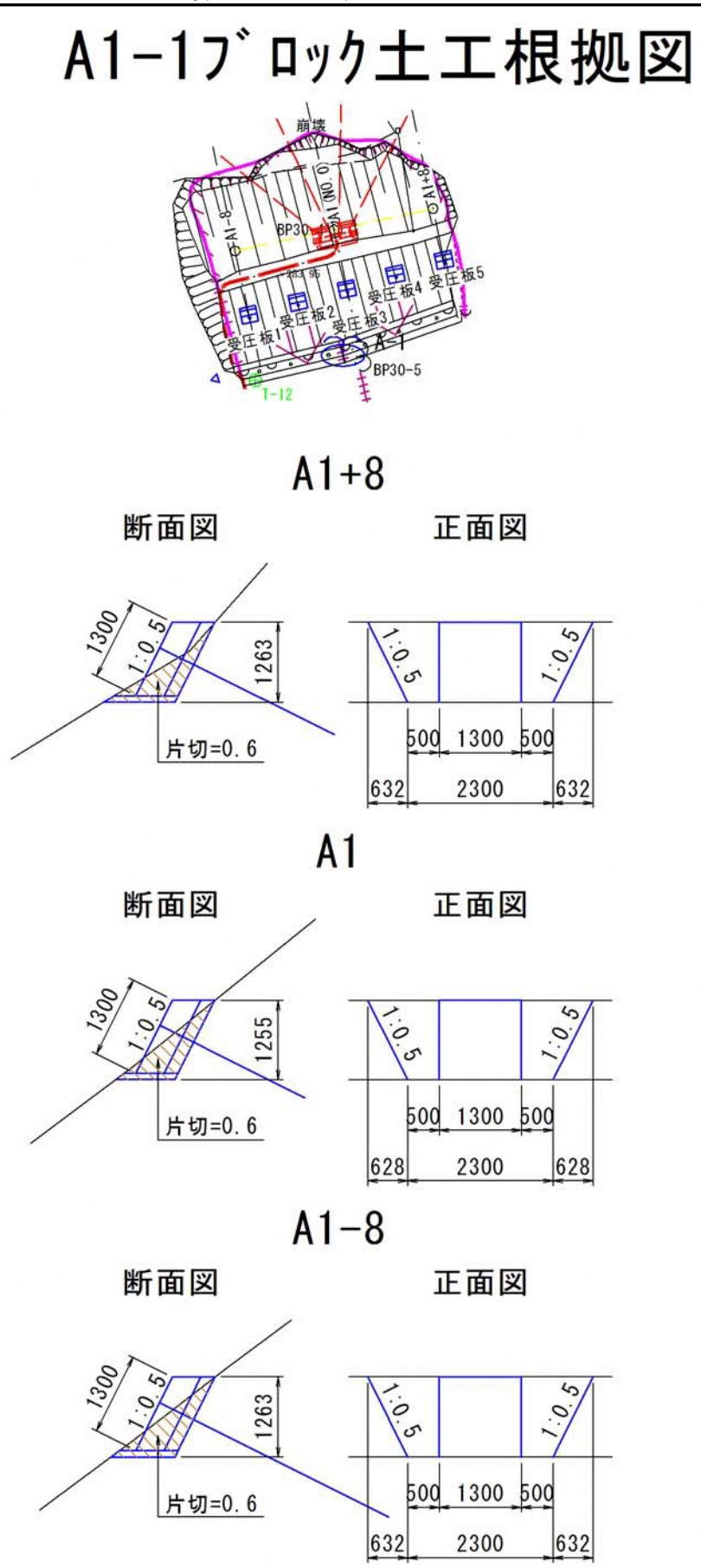	m3

一般計算書

種　　別：埋戻し工

細別／規格	算　　式　／　　図	数　量
埋戻し 土砂	数量根拠は片切掘削添付図参照 受圧板1,2は、A1-8の断面を使用する A4=0.6×(0.632/2+0.50×2+0.632/2)×2=1.96 受圧板3は、A1の断面を使用する A5=0.6×(0.628/2+0.50×2+0.628/2)=0.98 受圧板4,5は、A1+8の断面を使用する A6=0.6×(0.632/2+0.50×2+0.632/2)×2=1.96 合計=1.96+0.98+1.96=4.90	4.9　m3

一般計算書

種　　別：残土処理工

細別／規格	算　　式　／　　図	数　量
残土等処分	土量変化率 土砂 N1=0.90 掘削工 　土　砂 K1=8.8 埋戻工 　土　砂 U1=4.9 残土求積 土　砂 V1=8.8-4.9/0.9=3.36	3.4　m3

平均断面計算表

名　称：足場工計算表

測　点	距 離(m)	足場			摘　要
		断面積(m2)	平均断面積(m2)	体 積(m3)	
A1-9	—	7.61	—	—	A1-8断面使用
A1-8	1.00	7.61	7.610	7.6	
A1 (NO.0)	8.00	7.52	7.565	60.5	
A1+8	8.00	7.46	7.490	59.9	
A1+9	1.00	7.46	7.460	7.5	A1+8断面使用
合　　計	18.0			135.5	

〔 削孔及び足場工数量根拠図 〕　計 算 書　　（第　号表）

A1-1ﾌﾞﾛｯｸ足場根拠図

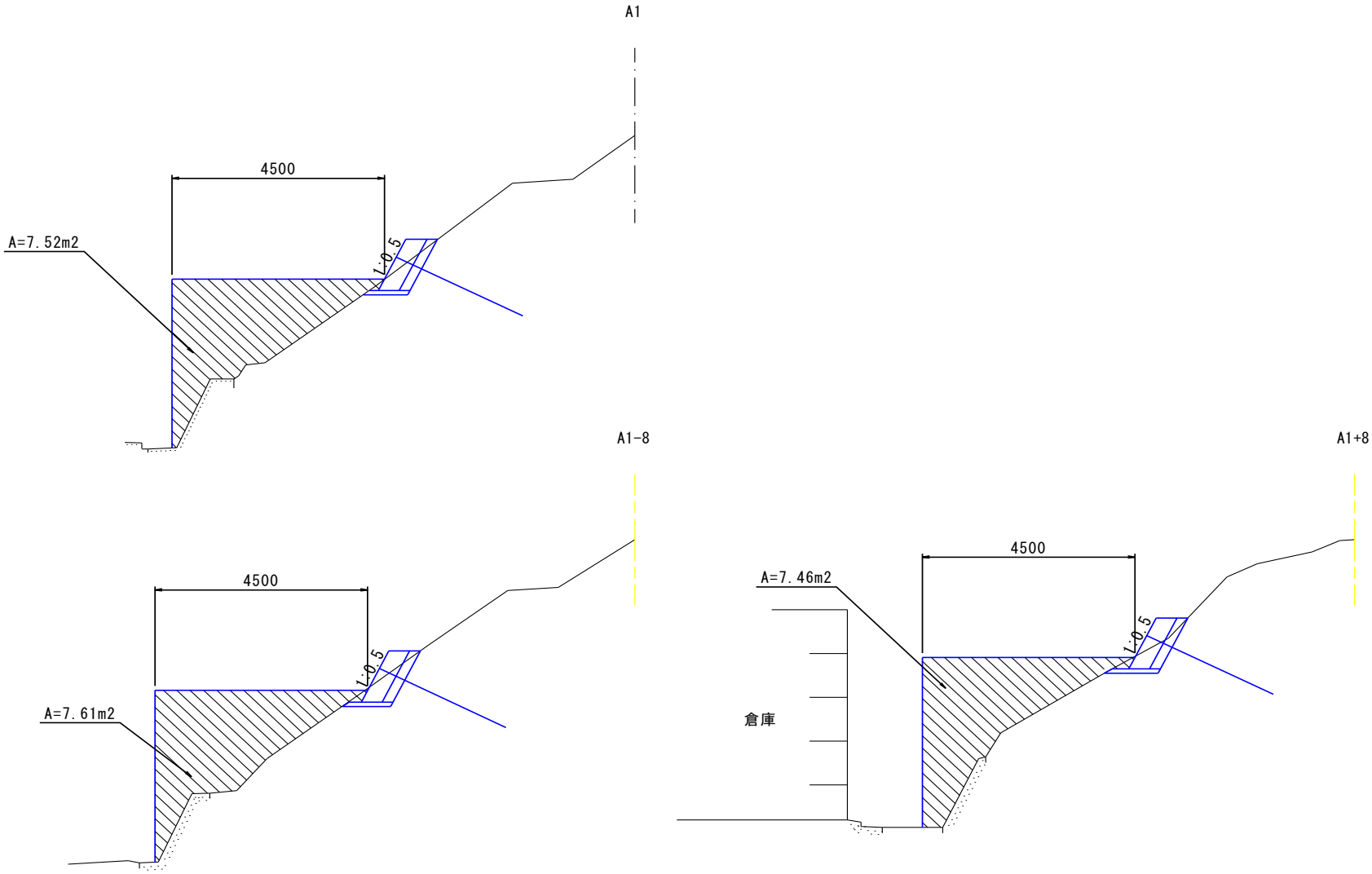

単位数量計算書

細　　別：受圧板
規　　格：1.30×1.30×0.40　　1　　基当り

略　図

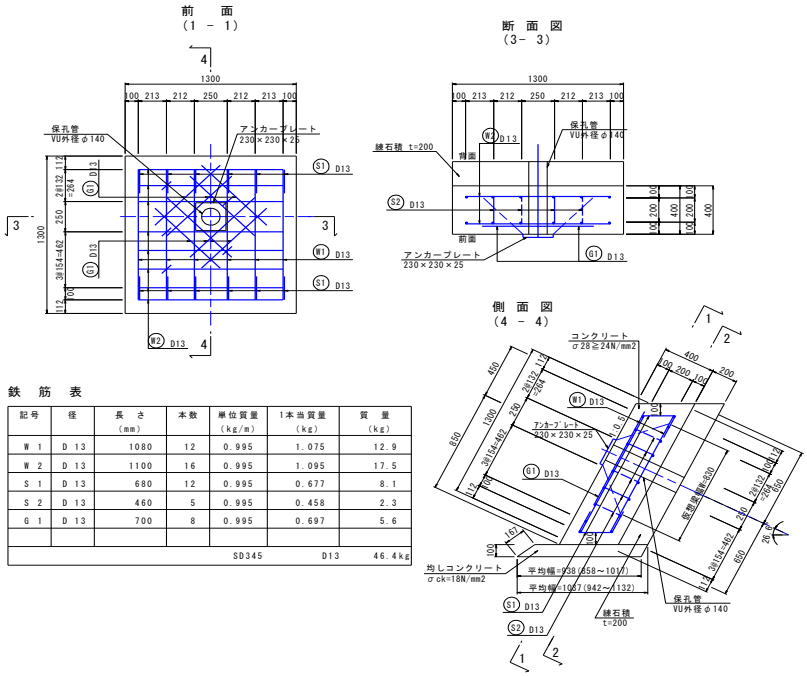

鉄　筋　表

記号	径	長　さ (mm)	本数	単位質量 (kg/m)	1本当質量 (kg)	質　量 (kg)
W 1	D 13	1080	12	0.995	1.075	12.9
W 2	D 13	1100	16	0.995	1.095	17.5
S 1	D 13	680	12	0.995	0.677	8.1
S 2	D 13	460	5	0.995	0.458	2.3
G 1	D 13	700	8	0.995	0.697	5.6
				SD345	D13	46.4kg

材料／規格	算　　式	数　量
コンクリート 鉄筋 σck=24N/mm2	1.30×1.30×0.40=0.676	0.68　m3
型枠 鉄筋	1.30×1.30+1.30×0.40×2=2.730	2.73　m2
鉄筋 SD345,D13	構造図から転記	46　kg
アンカー部保孔用 パイプ VU外径φ140 L=0.4m/本	1ヶ所当り　L=0.4m	0.4　m
練石積 t=20cm	1.30×1.30=1.690	1.69　m2
均コンクリート 無筋 σck=18N/mm2	1/2×(0.938+1.037)×0.10×1.30=0.128	0.13　m3
均型枠 無筋	1/2×(0.938+1.037)×0.10×2+0.167×1.30=0.415	0.42　m2
基面整形 土砂	1.037×1.30=1.348	1.3　m2

単位数量計算書

細　　別：練石積
規　　格：1.30×1.30×0.20　　1　　ヶ所当り

略 図

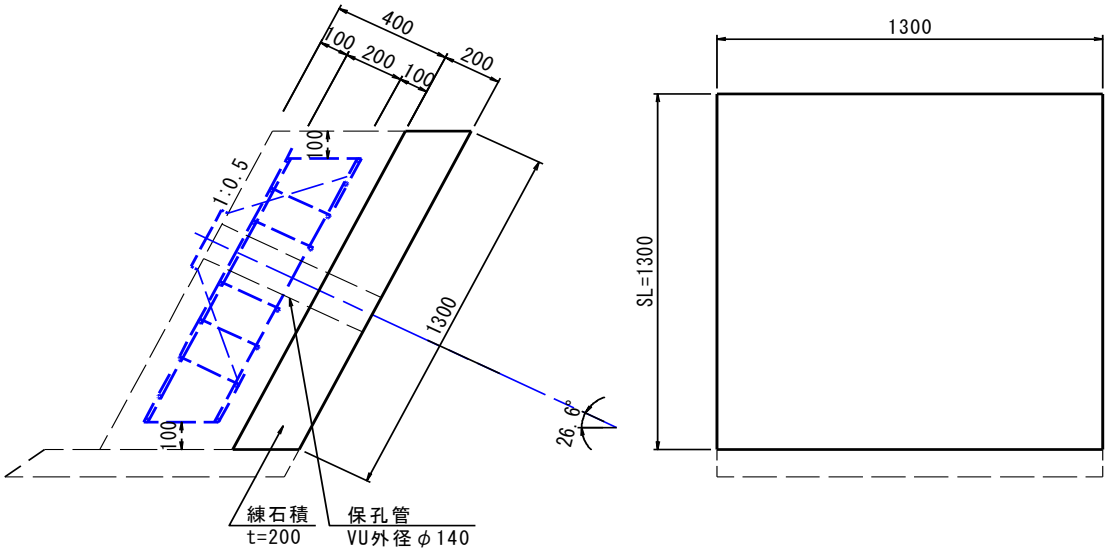

材料／規格	算　　式	数　量
石積 t=20cm、雑割石、 1.0m≦H<1.5m 練石積、裏込材無	1.30×1.30=1.690	1.69　m2
アンカー部保孔用 パイプ VU外径φ140 L=0.2m/本	1ヶ所当り　L=0.2m	0.20　m

A-2ブロック

設計数量総括表

設計書名：山城大和川災害(A-2ブロック)

事業区分：砂防･地すべり対策
工事区分：斜面対策

工　種	種　別	細　別	規　　格	単位	前回数量	今回数量	数量増減	摘　　要
砂防土工				式		1		
	掘削工			式		1		
		片切掘削	土砂	m3		199.2		
	盛土工			式		1		
		盛土(発生土)	W＜2.5m	m3		3.5		
	残土処理工			式		1		
		残土等処分	土砂	m3		212.9		
法面工				式		1		
	植生工			式		1		
		植生ﾏｯﾄ		m2		97		
	抑止ｱﾝｶｰ工			式		1		
		ｱﾝｶｰ工	設計ｱﾝｶｰ力　Td=615.8kN	式		1		
石･ﾌﾞﾛｯｸ積(張)工				式		1		
	作業土工			式		1		
		床掘	土砂	m3		15.5		

設計数量総括表

設計書名：山城大和川災害(A-2ブロック)

事業区分：砂防･地すべり対策

工事区分：斜面対策

工　種	種　別	細　別	規　　格	単位	前回数量	今回数量	数量増減	摘　　要
		埋戻	D,W1<1m	m3		4.1		
	石積工		練石積,2.0m<H≦2.5m	式		1		
		均しｺﾝｸﾘｰﾄ	σck=18N/mm2	m3		3.2		
		均し型枠		m2		10.6		
		石積	t=20cm、雑割石、2.0m<H≦2.5m、練石積、裏込材無	m2		266.0		
		目地板	瀝青繊維質目地材t=10mm	m2		5.5		
		水抜ﾊﾟｲﾌﾟ	VPφ65,L=0.25m	m		22.6		
		足場	単管傾斜足場	掛m2		247		
水路工				式		1		
	作業土工			式		1		
		床掘	土砂	m3		9.4		
		埋戻	W1<1.0m	m3		3.1		
		基面整正	土砂	m2		9.6		
	水路工			式		1.0		
		基礎砕石	RC-40,t=10cm	m2		8.1		

設計数量総括表

設計書名：山城大和川災害(A-2ブロック)

事業区分：砂防･地すべり対策

工事区分：斜面対策

工　種	種　別	細　別	規　　格	単位	前回数量	今回数量	数量増減	摘　　要
		基礎砕石	RC-40,t=15cm	m2		8.9		
		水路敷調整ｺﾝｸﾘｰﾄ	無筋,σck=18N/mm2	m3		0.3		
		平張ｺﾝｸﾘｰﾄ	無筋,σck=18N/mm2	m3		0.8		
		型枠	無筋	m2		3.2		
		ｺﾙｹﾞｰﾄﾌﾘｭﾀﾑ	350×350	個		15.8		
		1号巻込みｺﾝｸﾘｰﾄ	σck=18N/mm2	箇所		2.0		
		流末管渠φ100	ポリエチレン波形無孔管	m		4		
	集水桝工			式		1.0		
		集水桝	σck=18N/mm2　,400×400×500	箇所		1		
地下水排除工				式		1		
	作業土工			式		1		
		床掘	土砂	m3		1.2		
		埋戻	W1<1.0m	m3		0.5		
	横ﾎﾞｰﾘﾝｸﾞ工			式		1.0		
		削孔	φ90mm以上,土砂	m		120		

設計数量総括表

設計書名：山城大和川災害(A-2ブロック)

事業区分：砂防･地すべり対策

工事区分：斜面対策

工　種	種　別	細　別	規　　格	単位	前回数量	今回数量	数量増減	摘　　要
		保孔管	3方向ｽﾄﾚｰﾅｰ, φ40	m		20.0		
		保孔管	4方向ｽﾄﾚｰﾅｰ, φ40	m		105.0		
		足場	単管傾斜	空m3		69.8		
	孔口処理工			式		1.0		
		基礎砕石	RC-40, t=15cm	m2		4		
		ｺﾝｸﾘｰﾄ	σck=18N/mm2	m3		1.8		
		型枠	小型	m2		10.1		
		裏石積	t=15cm、雑割石、1.0m<H≦1.5m、練石積、裏込材無	m2		1.0		
		裏石積	t=40cm、雑割石、1.0m<H≦1.5m、練石積、裏込材無	m2		8.1		
		水抜ﾊﾟｲﾌﾟ	VPφ65	m		3.5		
		45°エルボ	VPφ75	個		5.0		
		硬質塩化ビニル管	VPφ75	m		20.0		
		流末管渠φ75	ポリエチレン波形無孔管	m		8.2		
		継手	φ75用	個		2.0		

砂防土工

工種数量総括表

設計書名：山城大和川災害(A-2ブロック)

事業区分：砂防･地すべり対策
工事区分：斜面対策

工　種	種　別	細　別	規　　格	単位	前回数量	今回数量	数量増減	摘　　要
砂防土工				式		1		
	掘削工			式		1		
		片切掘削	土砂	m3		199.2		
	盛土工			式		1		
		盛土(発生土)	W＜2.5m	m3		3.5		
	残土処理工			式		1		
		残土等処分	土砂	m3		212.9		

平均断面計算表

名　称：片切掘削計算表

測　点	距 離(m)	土砂			摘　要
		断面積(m2)	平均断面積(m2)	体 積(m3)	
A2-17.7	－	0.0	－	－	上段部
A2-15.0	2.7	1.3	0.65	1.8	
A2- 7.0	8.0	2.7	2.00	16.0	
A2+ 0.0	7.0	3.4	3.05	21.4	
A2+ 9.0	9.0	5.1	4.25	38.3	
A2+17.0	8.0	8.1	6.60	52.8	
A2+21.8	4.8	0.0	4.05	19.4	
小　計	39.5			149.7	
A2-18.3		0.0	－	－	下段部
A2-15.0	3.3	1.7	0.85	2.8	
A2- 7.0	8.0	3.5	2.60	20.8	
A2+ 0.0	7.0	0.9	2.20	15.4	
A2+ 9.0	9.0	0.8	0.85	7.7	
A2+15.9	6.9	0.0	0.40	2.8	
小　計	34.2			49.5	
合　計	73.7			199.2	

平均断面計算表

名　称：盛土計算表

測　点	距 離(m)	W＜2.5m			摘　要
		断面積(m2)	平均断面積(m2)	体 積(m3)	
A2+ 9.0	－	0.0	－	－	上段部
A2+17.0	8.0	0.1	0.05	0.4	
A2+19.9	2.9	0.0	0.05	0.1	
小　　計	10.9			0.5	
A2- 7.0		0.0	－	－	下段部
A2+ 0.0	7.0	0.1	0.05	0.4	
A2+ 9.0	9.0	0.3	0.20	1.8	
A2+14.6	5.6	0.0	0.15	0.8	
小　　計	21.6			3.0	
合　　計	32.5			3.5	

一般計算書

種　　別：残土処理工

細別／規格	算　　式　／　　図	数　量
残土等処分 土砂	土量変化率 土砂 N1=0.90 作業土工(石積工+水路工+地下水排除工)床掘地山土量 土砂 TV1=15.5+9.4+1.2=26.10 作業土工(石積工+水路工+地下水排除工)埋戻 UV=4.1+3.1+0.5=7.70 作業土工残土計算 土砂=床掘数量-埋戻数量=26.10-7.70/0.90=17.54 掘削工 土　砂 KV=199.2 盛土工 土　砂 MV=3.5 残土求積 土　砂 V1=199.2+17.54-3.5/0.9=212.85	212.9　m3

法面工

工種数量総括表

設計書名：山城大和川災害(A-2ブロック)

事業区分：砂防･地すべり対策
工事区分：斜面対策

工　種	種　別	細　別	規　　格	単位	前回数量	今回数量	数量増減	摘　　要
法面工				式		1		
	植生工			式		1		
		植生ﾏｯﾄ		m2		97		
	抑止ｱﾝｶｰ工			式		1		
		ｱﾝｶｰ工	設計ｱﾝｶｰ力　Td=615.8kN	式		1		

一般計算書

種　　別：植生工

細別／規格	算　　式　／　　図	数　　量
植生ﾏｯﾄ	**植生マット面積求積図** 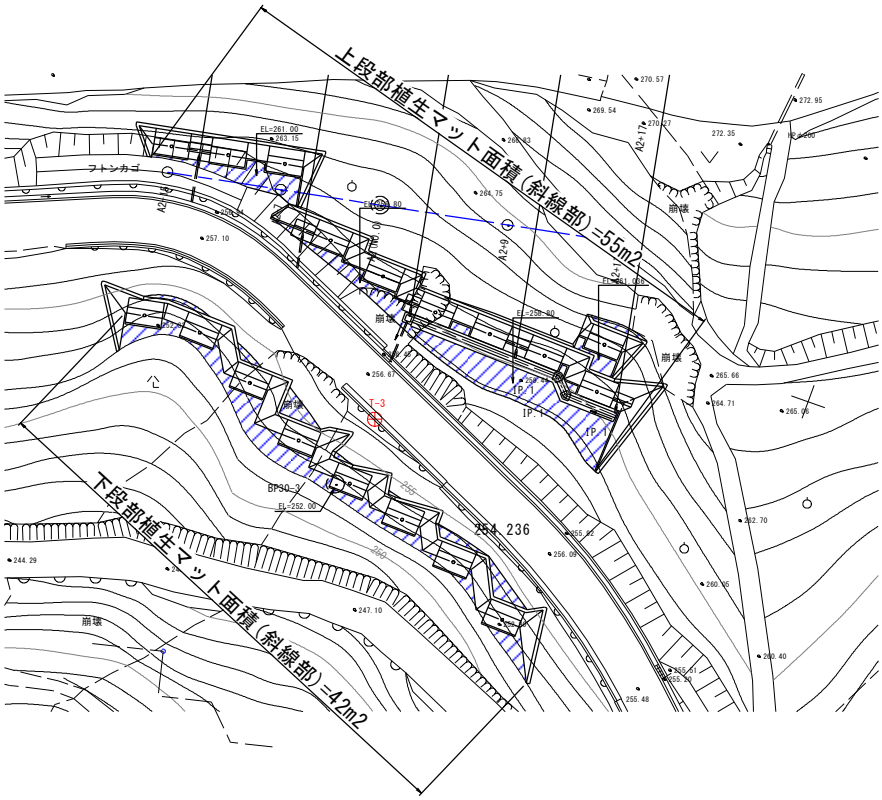 55(上段部)+42(下段部)=97.00	97　　m2

石・ﾌﾞﾛｯｸ積（張）工

工種数量総括表

設計書名：山城大和川災害(A-2ブロック)

事業区分：砂防･地すべり対策
工事区分：斜面対策

工　種	種　別	細　別	規　　格	単位	前回数量	今回数量	数量増減	摘　　要
石･ﾌﾞﾛｯｸ積(張)工				式		1		
	作業土工			式		1		
		床掘	土砂	m3		15.5		
		埋戻	D,W1<1m	m3		4.1		
	石積工		練石積,2.0m<H≦2.5m	式		1		
		均しｺﾝｸﾘｰﾄ	σck=18N/mm2	m3		3.2		
		均し型枠		m2		10.6		
		石積	t=20cm、雑割石、2.0m<H≦2.5m、練石積、裏込材無	m2		266.0		
		目地板	瀝青繊維質目地材t=10mm	m2		5.5		
		水抜ﾊﾟｲﾌﾟ	VPφ65,L=0.25m	m		22.6		
		吸出し防止材	点在,300×300	m2		8.1		
		足場	単管傾斜足場	掛m2		247		

一般計算書

種　　別：作業土工

細別／規格	算　　式　／　　図	数　　量
床掘 土砂	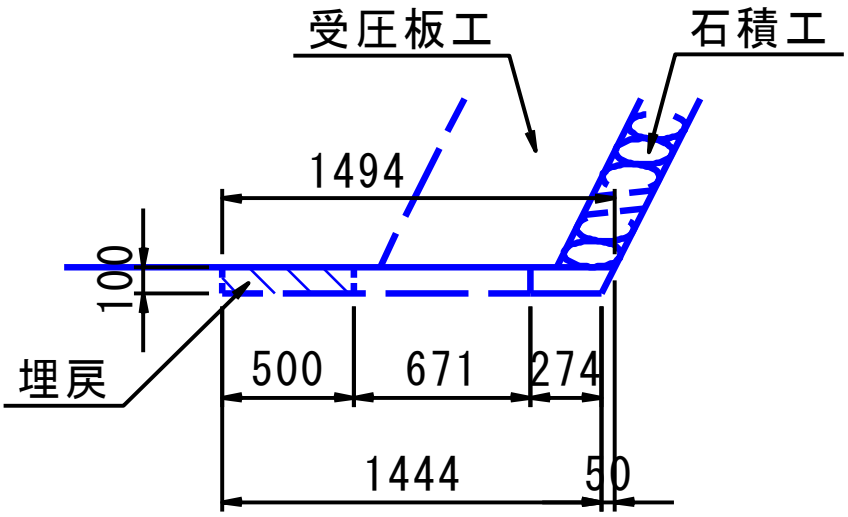 上段部石積工底面延長 L1=(14.5+36.0+6.3)=56.80m 距離は上段部石積工添付図参照 V1=(1.494+1.444)/2×0.10×56.80=8.34 下段部石積工底面延長 L2=48.6m 距離は下段部石積工添付図参照 V2=(1.494+1.444)/2×0.10×48.6=7.14 合計=8.34+7.14=15.48 数量は受圧板作業土工も含む	15.5　m3
埋戻 D,W1<1m	上段部石積工埋戻延長 L3=56.80-22.8=34.00m 距離は上段部石積工添付図参照 V3=0.50×0.10×34.00=1.70 下段部石積工底面延長 L2=48.6m 距離は下段部石積工添付図参照 V4=0.50×0.10×48.6=2.43 合計=1.70+2.43=4.13 数量は受圧板作業土工も含む	4.1　m3

一般計算書

種　　別：石積工
ブロック：石積工
区　　分：上段部

細別／規格	算　　式　／　　図	数　量
均しｺﾝｸﾘｰﾄ σck=18N/mm2	石積底面延長 L1=14.5+36.0+6.3=56.80m (0.324+0.274)/2×0.10×56.80=1.70	1.7　m3
均し型枠	0.10×56.80= 5.68	5.7　m2
石積 t=20cm、雑割石、2.0m<H≦2.5m、練石積、裏込材無	1:0.5の斜比=√(1+0.5×0.5)=1.118 a1=1.018/2×(0.934+1.118)+2.236×(1.118/2+1.350+8.000+1.350+1.118/2)+1.607/2×(1.118+2.857)=30.663 a2=2.236×(0.824/2+5.011+1.118/2+1.000+1.118/2+0.847+2.371+1.118/2+1.000+1.118/2+5.978+5.968+1.118/2+1.000+1.118/2+1.355+0.810)+(2.236+2.960)/2×1.235+2.960/2×2.093+2.995/2×(2.093+5.263)=82.403 a3=1.320/2×(0.667+0.463)+2.236×(0.463/2+1.437+1.345+1.118/2)+1.420/2×(1.118+1.947)=10.910 (30.663+82.403+10.910)×1.118 = 138.605	138.6　m2
目地板 瀝青繊維質目地材 t=10mm	10.0mに1ヶ所設置 56.80/10.0×2.326×1.118×0.20=2.95	3.0　m2
水抜ﾊﾟｲﾌﾟ VPφ65,L=0.25m	3.0m2に1ヶ所設置 設置箇所=138.605/3.0=47 47×0.25 = 11.75	11.8　m
吸出し防止材 点在,300×300	設置箇所は水抜きパイプ設置箇所と同じ 47×0.30×0.30=4.23	4.2　m2
足場 単管傾斜足場	138.605-{1.018/2×(0.934+1.118)+1.607/2×(1.118+2.857)+2.000/2×0.737+2.000/2×3.515+1.320/2×(0.667+0.463)+1.420/2×(1.118+1.947)}×1.118=125.8	126　掛m2

一般計算書

種　　別：石積工
ブロック：石積工
区　　分：上段部

断　面　図

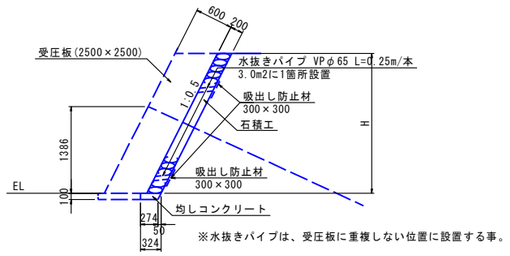

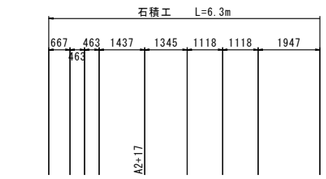

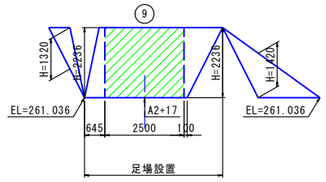

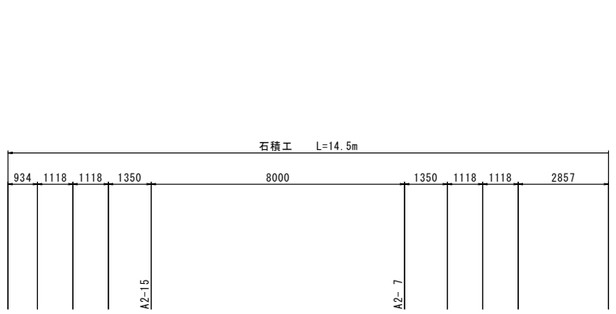

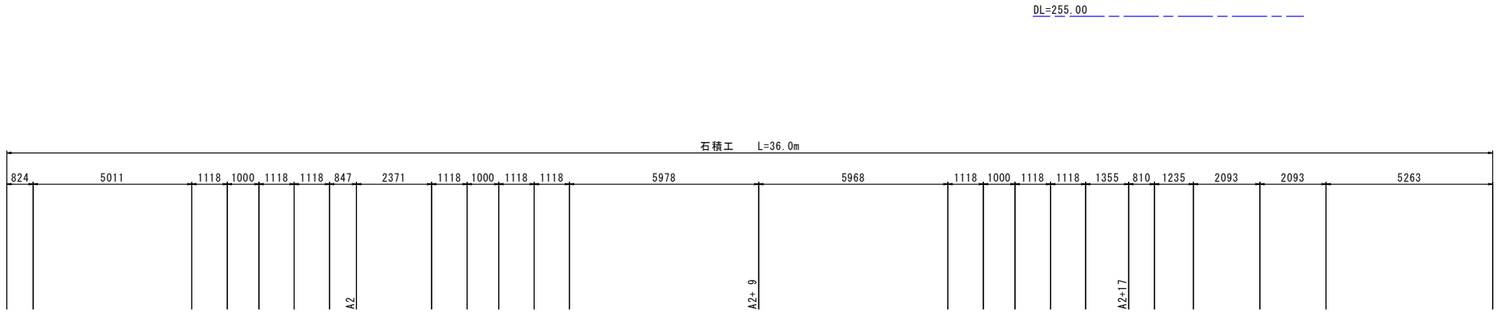

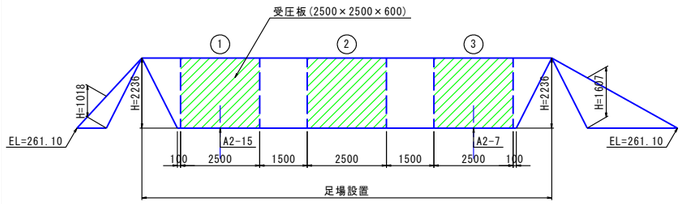

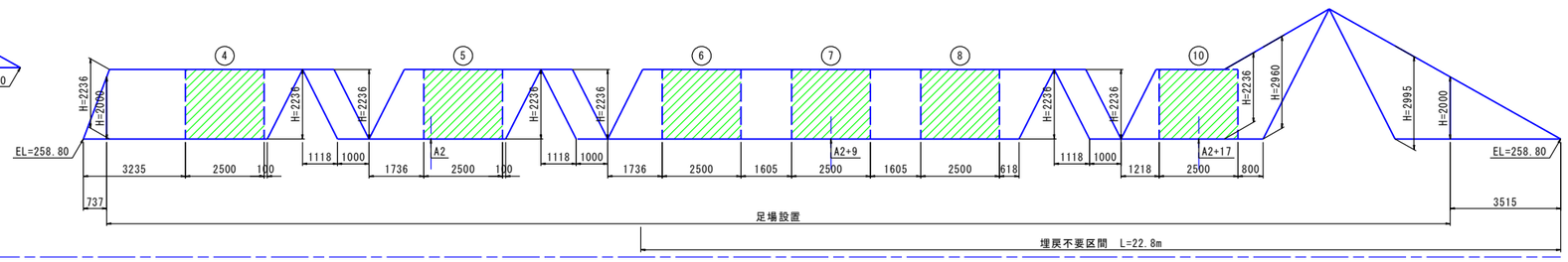

DL=255.00

※展開図の作図について
測点位置は、石積法尻位置を表示した。
石積工延長は、石積下辺延長を表示した。
受圧板は背面位置を表示し、ⓝは受圧板番号を示す。

一般計算書

種　　別：石積工
ブロック：石積工
区　　分：下段部

細別／規格	算　　式　／　　図	数　量
均しｺﾝｸﾘｰﾄ σck=18N/mm2	石積底面延長 L1=48.6m (0.324+0.274)/2×0.10×48.6=1.45	1.5　m3
均し型枠	0.10×48.6= 4.86	4.9　m2
石積 t=20cm、雑割石、2.0m<H≦2.5m、練石積、裏込材無	1:0.5の斜比=√(1+0.5×0.5)=1.118 2.014/2×(2.668+1.737)+2.718/2×1.737+(2.718+2.236)/2×1.108+2.236×(0.242+1.350+0.127+4.065+0.615+1.752+0.615+1.340+1.345+1.118+1.382+1.118+3.352)+(2.236+2.546)/2×0.213+(2.546+2.376)/2×0.312+2.376/2×1.447+1.138/2×0.828+(1.138+1.784)/2×0.705+(1.784+2.236)/2×0.226+2.236×(0.382+1.118+0.962+0.720)+(2.236+2.818)/2×1.651+2.818/2×0.928+2.536/2×0.928+(2.536+2.236)/2×0.473+2.236×(0.665+0.757)+(2.236+2.727)/2×2.371+2.727/2×0.864+1.664/2×0.694+(1.664+2.236)/2×0.170+2.236×(0.993+0.665+1.640+1.345+0.665+2.200+0.665+2.653)+2.236/2×1.033+2.756/2×(1.033+3.966)=113.982 113.982×1.118 = 127.432	127.4　m2
目地板 瀝青繊維質目地材 t=10mm	10.0mに1ヶ所設置 48.6/10.0×2.326×1.118×0.20=2.53	2.5　m2
水抜ﾊﾟｲﾌﾟ VPφ65,L=0.25m	3.0m2に1ヶ所設置 設置箇所=127.432/3.0=43 43×0.25 = 10.75	10.8　m
吸出し防止材 点在,300×300	設置箇所は水抜きパイプ設置箇所と同じ 43×0.30×0.30=3.87	3.9　m2
足場 単管傾斜足場	127.432-{2.000/2×2.536+2.000/2×2.878}×1.118=121.4	121　掛m2

一般計算書

種　　別：石積工
ブロック：石積工
区　　分：下段部

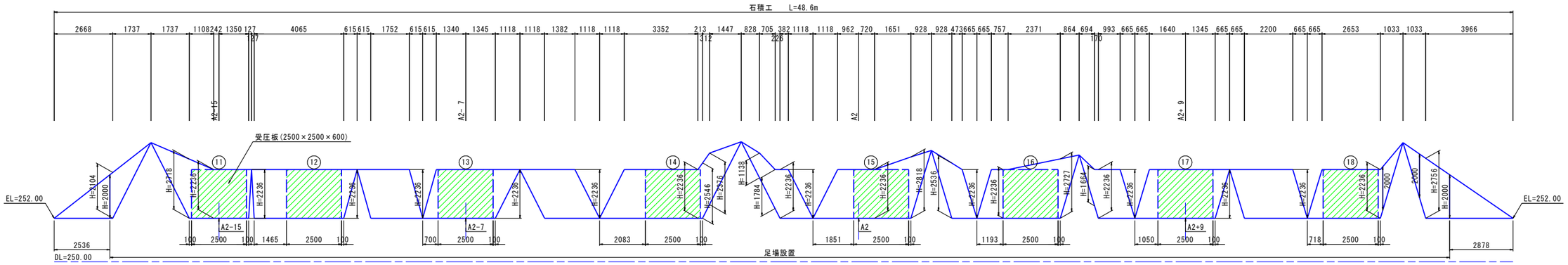

※展開図の作図について
測点位置は、石積法尻位置を表示した。
石積工延長は、石積下辺延長を表示した。
受圧板は背面位置を表示し、Ⓝは受圧板番号を示す。

断　面　図

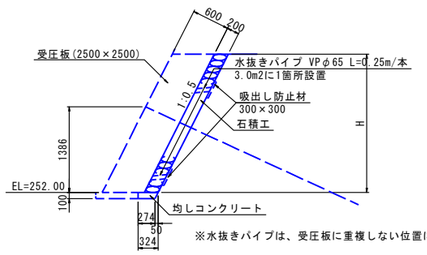

※水抜きパイプは、受圧板に重複しない位置に設置する事。

水路工

工種数量総括表

設計書名：山城大和川災害(A-2ブロック)

事業区分：砂防･地すべり対策
工事区分：斜面対策

工　種	種　別	細　別	規　　格	単位	前回数量	今回数量	数量増減	摘　　要
水路工				式		1		
	作業土工			式		1		
		床掘	土砂	m3		9.4		
		埋戻	W1<1.0m	m3		3.1		
		基面整正	土砂	m2		9.6		
	水路工			式		1		
		基礎砕石	RC-40,t=10cm	m2		8.1		
		基礎砕石	RC-40,t=15cm	m2		8.9		
		水路敷調整ｺﾝｸﾘｰﾄ	無筋,σck=18N/mm2	m3		0.3		
		平張ｺﾝｸﾘｰﾄ	無筋,σck=18N/mm2	m3		0.8		
		型枠	無筋	m2		3.2		
		コルゲートフリューム	350×350	個		15.8		
		1号巻込みコンクリート	σck=18N/mm2	箇所		2		
		流末管渠φ100	ポリエチレン波形無孔管	m		4.3		
	集水桝工			式		1		

工種数量総括表

設計書名：山城大和川災害(A-2ブロック)

事業区分：砂防･地すべり対策
工事区分：斜面対策

工　種	種　別	細　別	規　　格	単位	前回数量	今回数量	数量増減	摘　　要
		集水桝	σck=18N/mm2,400×400×500	箇所		1		

一般計算書

種　　別：作業土工
ブロック：作業土工
区　　分：

細別／規格	算　　式　／　　図	数　量
床掘 土砂	1号水路工から1号巻込みコンクリート延長を控除 延長=16.1-0.30×2×2=14.90	

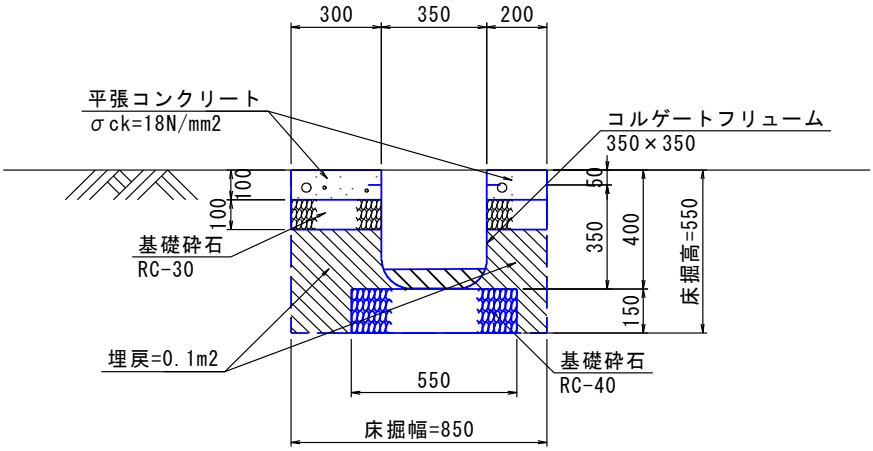

0.85×0.55×14.90=6.97

1号巻込みコンクリート延長=0.30×2×2=1.20

断　面　図

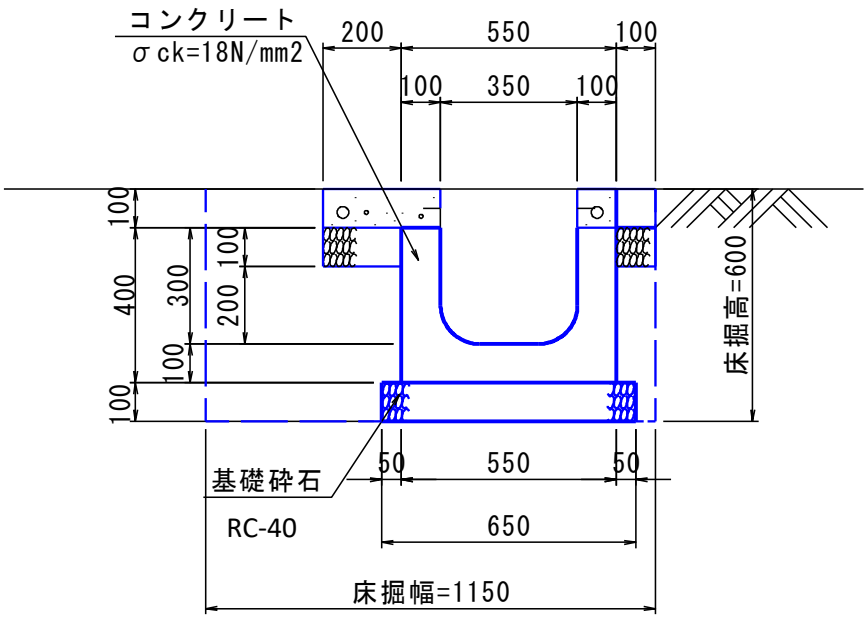

1.15×0.60×1.20=0.83

流末管渠φ100の作業土工は集水桝に含まれるから計上しない。

集水桝

一般計算書

種　　別：作業土工
ブロック：作業土工
区　　分：

細別／規格	算　　式　／　　図	数　量
	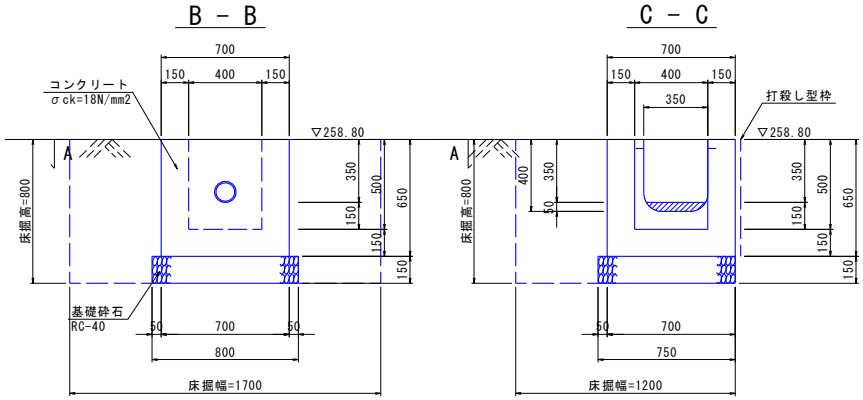 1.70×1.20×0.80=1.63 合計=6.97+0.83+1.63=9.43	9.4　m3
埋戻 W1<1.0m	1号水路工=0.1×14.90=1.49 1号巻込みコンクリート=0.83-(0.85×0.20+0.55×0.30+0.65×0.10)×1.20=0.35 集水桝=1.63-0.70×0.70×0.65-0.80×0.75×0.15=1.22 合計=1.49+0.35+1.22=3.06	3.1　m3
基面整正 土砂	1号水路工=0.55×14.90=8.20 1号巻込みコンクリート=0.65×1.20=0.78 集水桝=0.80×0.75=0.60 合計=8.20+0.78+0.60=9.58	9.6　m2

数量集計表

種　別：水路工
規　格：

細　別	規　格	単位	1号水路工	1号巻込みコンクリート	流末管渠φ100				合　計	摘　要
基礎砕石	RC-40,t=10cm	m2	8.1						8.1	
	RC-40,t=15cm	m2	8.9						8.9	
水路敷調整ｺﾝｸﾘｰﾄ	無筋,σck=18N/mm2	m3	0.3						0.3	
平張ｺﾝｸﾘｰﾄ	無筋,σck=18N/mm2	m3	0.8						0.8	
型枠	無筋	m2	3.2						3.2	
コルゲートフリューム	350×350	個	15.8						15.8	
1号巻込みコンクリート	σck=18N/mm2	箇所		2					2	
流末管渠φ100	ポリエチレン波形無孔管	m			4.3				4.3	

一般計算書

種　　別：水路工
ブロック：1号水路工
区　　分：

細別／規格	算　　式　／　　図	数　量
基礎砕石 RC-40, t=10cm	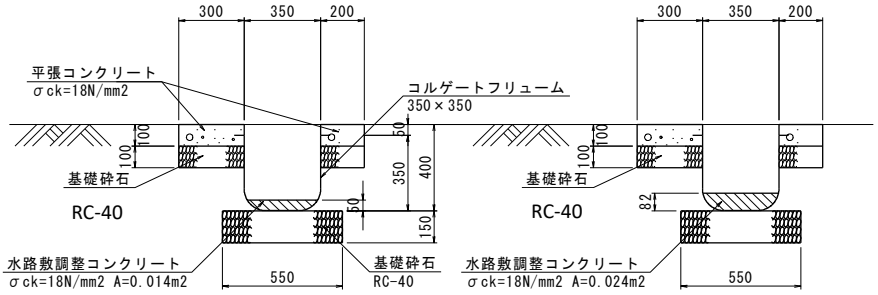 設置区間　A2+3.6～A2+18.6 L=16.1m (0.30+0.20)×16.1=8.05	8.1　m2
基礎砕石 RC-40, t=15cm	0.55×16.1 = 8.86	8.9　m2
水路敷調整ｺﾝｸﾘｰﾄ 無筋, σck=18N/mm2	(0.014+0.024)/2×16.1=0.31	0.3　m3
平張ｺﾝｸﾘｰﾄ 無筋, σck=18N/mm2	(0.30+0.20)×0.10×16.1=0.81	0.8　m3
型枠 無筋	0.10×2×16.1=3.22	3.2　m2
コルゲートフリューム 350×350	16.1/1.02=15.78	15.8　個

単位数量計算書

細　　別：1号巻込みコンクリート
規　　格：σck=18N/mm2　　1　　箇所当り

略　図

断 面 図

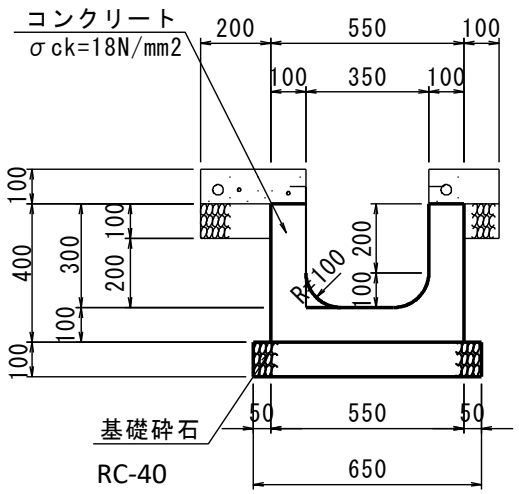

平 面 図

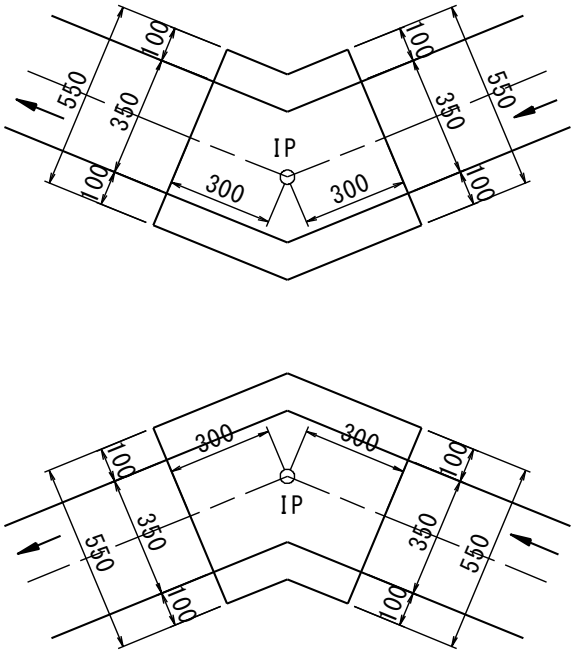

材料／規格	算　　式	数　量
基礎砕石 RC-40,t=10cm	0.65×0.30×2=0.390	0.39　m2
コンクリート 小型、σck=18N/mm2	{0.30×0.10×2+(0.10×0.10−π×0.10×0.10/4)×2+0.55×0.10}×0.30×2=0.072	0.07　m3
型枠 小型	0.40×2×0.30×2=0.480	0.48　m2

単位数量計算書

細　　別：流末管渠φ100
規　　格：ポリエチレン波形無孔管　　10.0　m当り

略　図

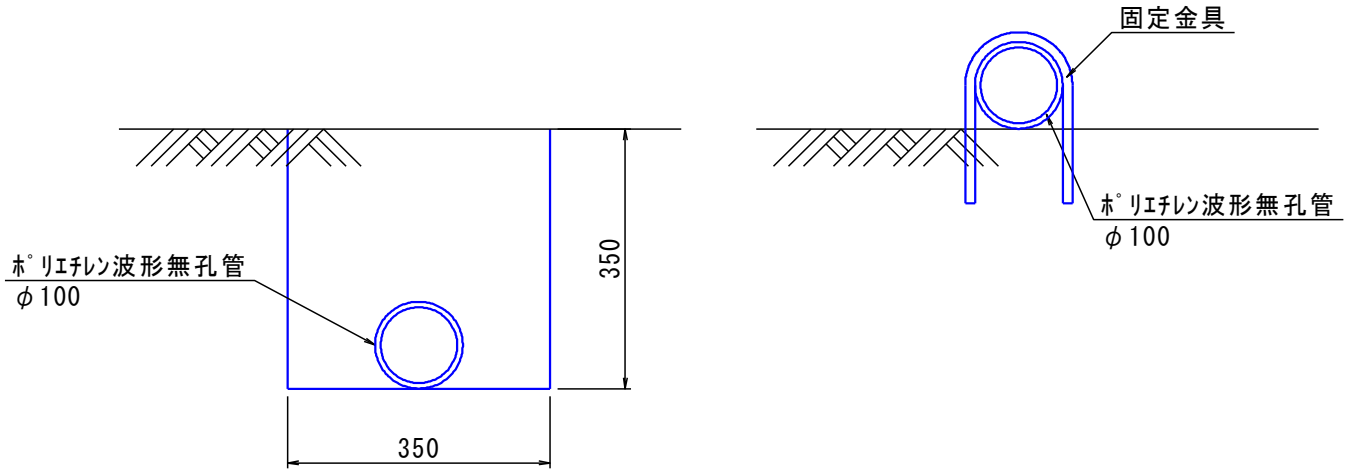

材料／規格	算　　式	数　量
暗渠管 ポリエチレン波形無孔管，φ100	10.0/5.0=2.000	2.0　本
固定金具 φ100用	10.0/5.0=2.000 地形状況に応じて設置個数を変更する事	2　個

数量集計表

種　別：集水桝工
規　格：

細　別	規　格	単位	集水桝工		合　計	摘　要
集水桝	σck=18N/mm2,　400×400×500	箇所	1		1	

単位数量計算書

細　　別：集水桝
規　　格：σck=18N/mm2,400×400×500　　1　　箇所当り

略　図

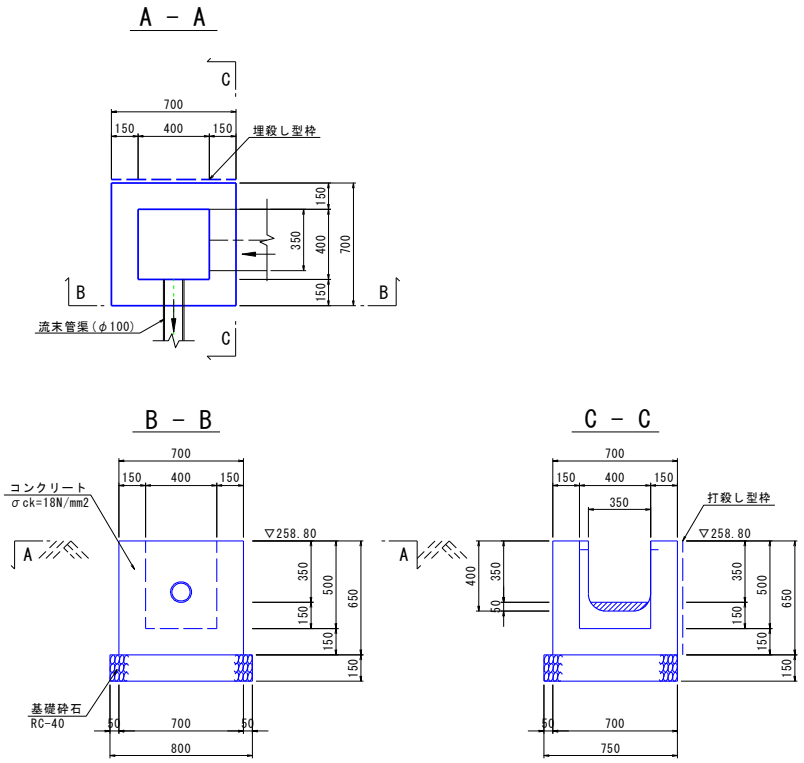

材料／規格	算　　式	数　量
基礎砕石 RC-40,t=15cm	0.80×0.75=0.600	0.60　m2
コンクリート 小型、σck=18N/mm2	0.70×0.70×0.65-0.40×0.40×0.50=0.239	0.24　m3
型枠 小型	(0.70+0.40)×0.65×3+0.40×0.65=2.405	2.41　m2
打殺し型枠 小型	0.70×0.65=0.455	0.46　m2

地下水排除工

工種数量総括表

設計書名：山城大和川災害(A-2ブロック)

事業区分：砂防･地すべり対策
工事区分：斜面対策

工　種	種　別	細　別	規　　格	単位	前回数量	今回数量	数量増減	摘　　要
地下水排除工				式		1		
	作業土工			式		1		
		床掘	土砂	m3		1.2		
		埋戻	W1<1.0m	m3		0.5		
		基面整正	土砂	m2		3.0		
	横ﾎﾞｰﾘﾝｸﾞ工			式		1		
		削孔	φ90mm以上,土砂	m		120.1		
		保孔管	3方向ｽﾄﾚｰﾅｰ,φ40	m		20.0		
		保孔管	4方向ｽﾄﾚｰﾅｰ,φ40	m		105.0		
		足場	単管傾斜	空m3		69.8		
	孔口処理工			式		1		
		基礎砕石	RC-40,t=15cm	m2		3.9		
		ｺﾝｸﾘｰﾄ	σck=18N/mm2	m3		1.8		
		型枠	小型	m2		10.1		
		裏石積	t=15cm、雑割石、1.0m<H≦1.5m、練石積、裏込材無	m2		1.0		

工種数量総括表

設計書名：山城大和川災害(A-2ブロック)

事業区分：砂防･地すべり対策
工事区分：斜面対策

工　種	種　別	細　別	規　　格	単位	前回数量	今回数量	数量増減	摘　　要
		裏石積	t=40cm、雑割石、1.0m<H≦1.5m、練石積、裏込材無	m2		8.1		
		水抜ﾊﾟｲﾌﾟ	VPφ65	m		3.5		
		45°エルボ	VPφ75	個		5.0		
		硬質塩化ビニル管	VPφ75	m		20		
		流末管渠φ75	ポリエチレン波形無孔管	m		8.2		
		継手	φ75用	個		2.0		

一般計算書

種　　別：作業土工
ブロック：作業土工
区　　分：

細別／規格	算　　式　／　　図	数　量
床掘 土砂	1号～3号孔口処理工作業土工断面図 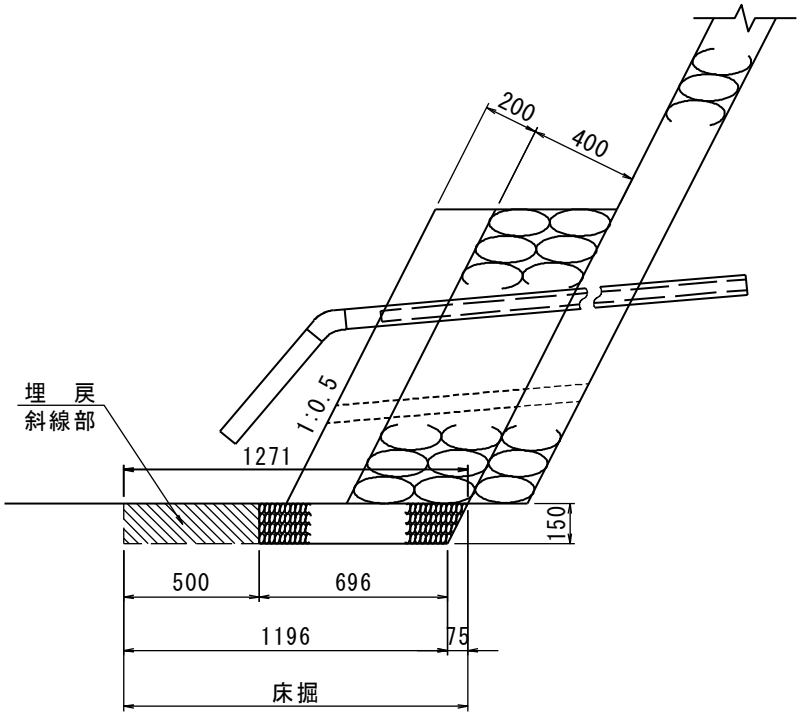 4号～5号孔口処理工作業土工断面図 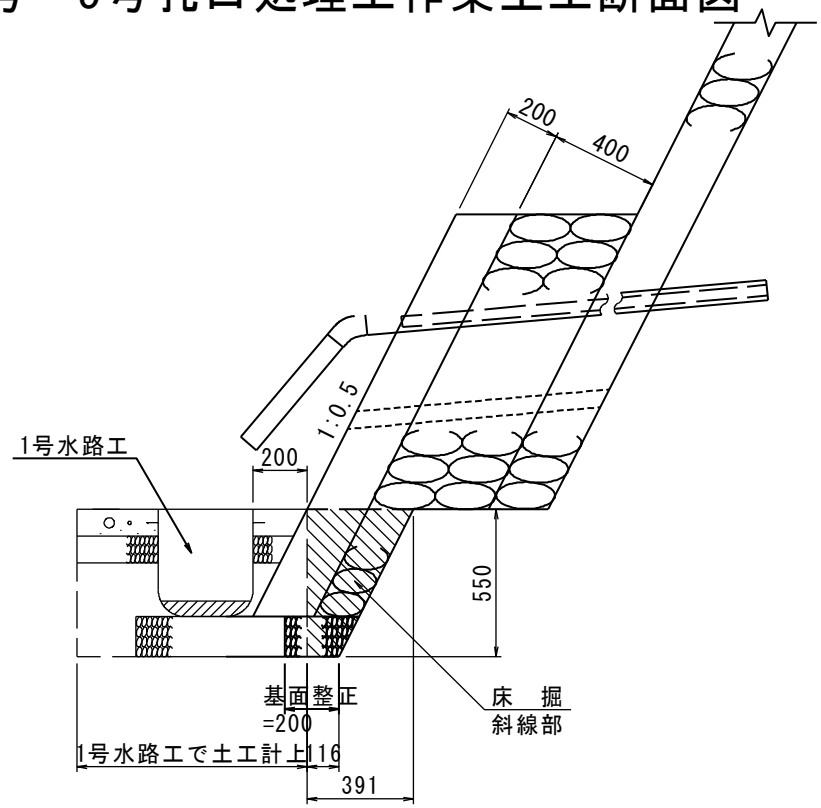 	

一般計算書

種　　別：作業土工
ブロック：作業土工
区　　分：

細別／規格	算　　式　／　　図	数　量
	1号孔口処理工 L1=1.50m V1=(1.271+1.196)/2×0.15×1.50=0.28 2号孔口処理工 L2=1.50+0.50(余裕幅)=2.00m V2=(1.271+1.196)/2×0.15×2.00=0.37 3号孔口処理工 L3=1.00+0.50(余裕幅)=1.50m V3=(1.271+1.196)/2×0.15×1.50=0.28 4号孔口処理工 L4=1.605m V4=(0.391+0.116)/2×0.55×1.605=0.22 5号孔口処理工 L5=(0.80+0.525)/2=0.66m V5=(0.391+0.116)/2×0.55×0.66=0.09 合計=0.28+0.37+0.28+0.22+0.09=1.24	1.2　m3
埋戻 W1<1.0m	1号孔口処理工 L1=1.50m V6=0.50×0.15×1.50=0.11 2号孔口処理工 L2=1.50+0.50(余裕幅)=2.00m V7=(1.271+1.196)/2×0.15×0.50+0.50×0.15×1.50=0.21 3号孔口処理工 L3=1.00+0.50(余裕幅)=1.50m V8=(1.271+1.196)/2×0.15×0.50+0.50×0.15×1.00=0.17 4号・5号孔口処理工は埋戻数量無し 合計=0.11+0.21+0.17=0.49	0.5　m3
基面整正 土砂	1号孔口処理工 L6=1.50m A1=0.696×1.50=1.04 2号孔口処理工 L7=1.50m A2=0.696×1.50=1.04 3号孔口処理工 L8=1.00m A3=0.696×1.00=0.70 4号孔口処理工 L9=1.605m A4=0.116×1.605=0.19 5号孔口処理工 L10=0.525m A5=0.116×0.525=0.06 合計=1.04+1.04+0.70+0.19+0.06=3.03	3.0　m2

一般計算書

種　　別：横ﾎﾞｰﾘﾝｸﾞ工
ブロック：横ボーリング工
区　　分：

細別／規格	算　　式　／　　図	数　　量
削孔 φ90mm以上，土砂	削孔延長図 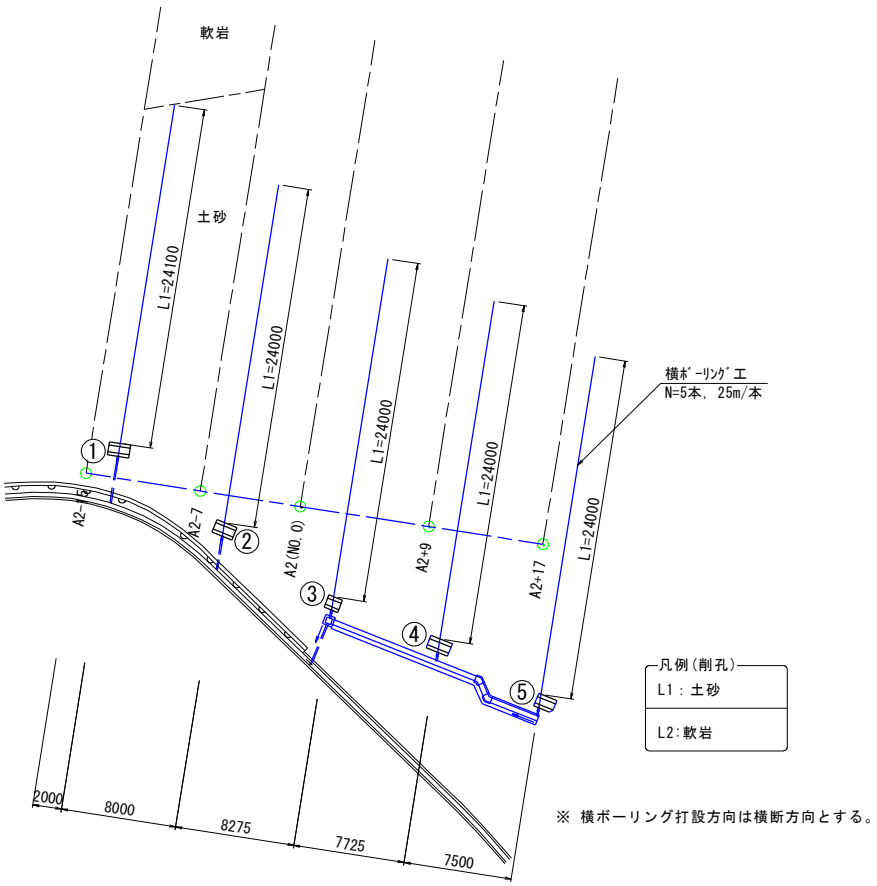 24.1m×1本+24.0m×4本=120.10	120.1　m

一般計算書

種　　別：横ﾎﾞｰﾘﾝｸﾞ工
ブロック：横ボーリング工
区　　分：

細別／規格	算　　式　／　　図	数　　量
保孔管 3方向ｽﾄﾚｰﾅｰ，φ40	**保孔管ストレーナ** 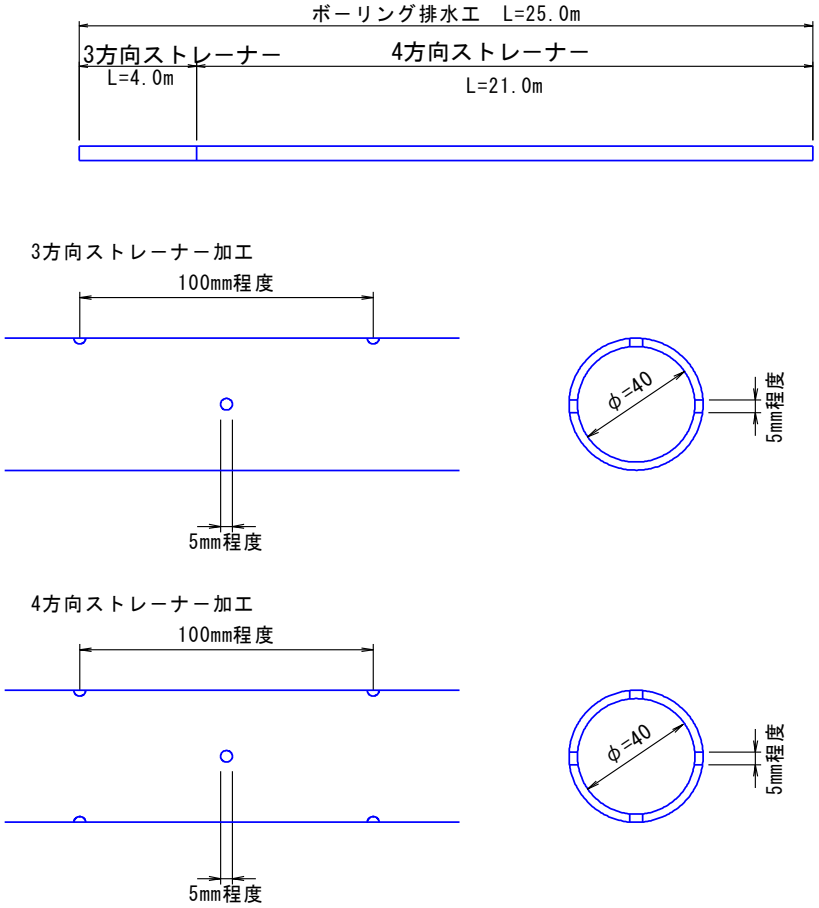 ストレーナーは適切なジョイントにて堅固に接合すること。 ネジ式で接合する際は、開口方向のズレに留意して、 堅固に接合できない場合は、ジョイントを用いること。 4.0m×5本=20.00	20.0　m
保孔管 4方向ｽﾄﾚｰﾅｰ，φ40	21.0m×5本=105.00	105.0　m

一般計算書

種　　別：横ﾎﾞｰﾘﾝｸﾞ工
ブロック：横ボーリング工
区　　分：

細別／規格	算　　式　／　　図	数　量
足場 単管傾斜	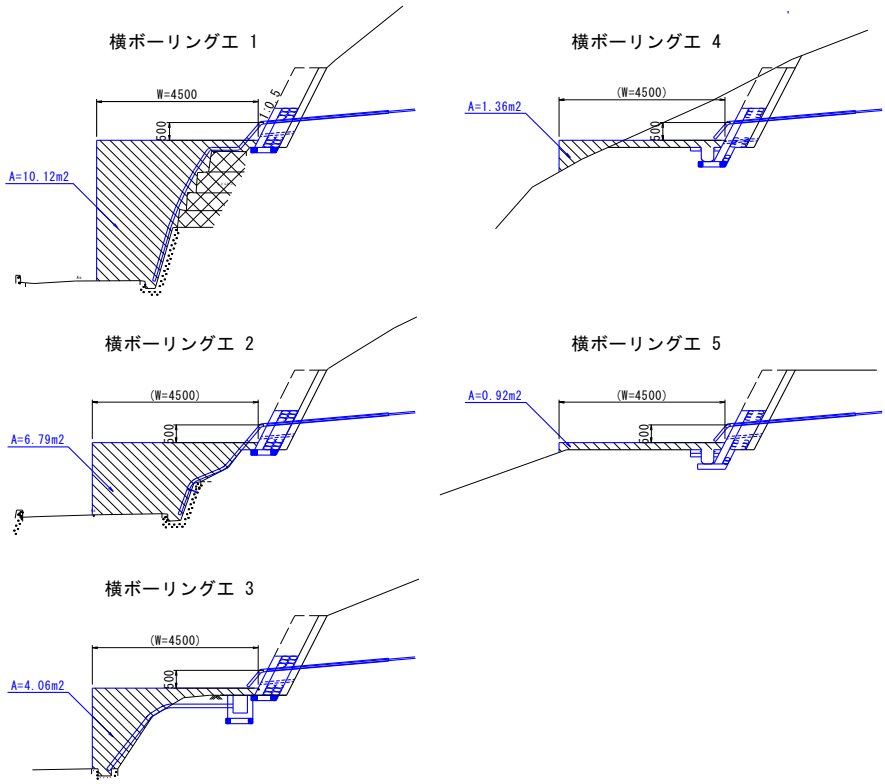 横ボーリング工 1 V1=10.12×3.0=30.36 横ボーリング工 2 V2=6.79×3.0=20.37 横ボーリング工 3 V3=4.06×3.0=12.18 横ボーリング工 4 V4=1.36×3.0=4.08 横ボーリング工 5 V5=0.92×3.0=2.76 合計=30.36+20.37+12.18+4.08+2.76=69.75	69.8　空m3

数量集計表

種　別：孔口処理工
規　格：

細　別	規　格	単位	1号孔口処理工	2号孔口処理工	3号孔口処理工	4号孔口処理工	5号孔口処理工		合　計	摘　要
基礎砕石	RC-40,t=15cm	m2	1.1	1.1	0.7	0.7	0.3		3.9	
ｺﾝｸﾘｰﾄ	σck=18N/mm2	m3	0.4	0.4	0.2	0.5	0.3		1.8	
型枠	小型	m2	1.8	2.1	1.5	2.9	1.8		10.1	
裏石積	t=15cm、雑割石、1.0m<H≦1.5m、練石積、裏込材無	m2				0.7	0.3		1.0	
	t=40cm、雑割石、1.0m<H≦1.5m、練石積、裏込材無	m2	1.8	1.8	1.2	2.0	1.3		8.1	
水抜ﾊﾟｲﾌﾟ	VPφ65	m	0.7	0.7	0.7	0.7	0.7		3.5	
45°エルボ	VPφ75	個	1.0	1.0	1.0	1.0	1.0		5.0	
硬質塩化ビニル管	VPφ75	m	4	4	4	4	4		20	
流末管渠φ75	ポリエチレン波形無孔管	m	5.2	3.0	0.0	0.0	0.0		8.2	
継手	φ75用	個	1.0	1.0					2.0	

一般計算書

種　　別：孔口処理工
ブロック：1号孔口処理工
区　　分：

細別／規格	算　　式　／　　図	数　量
基礎砕石 RC-40,t=15cm	延長 L=1.500m (0.771+0.696)/2×1.500=1.10	1.1　m2
ｺﾝｸﾘｰﾄ σck=18N/mm2	1:0.5の斜比=√(1+0.5×0.5)=1.118 0.20×1.10×1.118×1.500=0.369	0.4　m3
型枠 小型	1.10×1.500×1.118=1.84	1.8　m2
裏石積 t=40cm、雑割石、1.0m<H≦1.5m、練石積、裏込材無	1.10×1.500×1.118=1.84	1.8　m2
水抜ﾊﾟｲﾌﾟ VPφ65	(0.20+0.40)×1.118=0.67	0.7　m
45°エルボ VPφ75	孔口に使用	1.0　個
硬質塩化ビニル管 VPφ75	0.50+3.50＝4.00	4　m
流末管渠φ75 ポリエチレン波形無孔管	添付図から転記	5.2　m
継手 φ75用	添付図から転記	1.0　個

一般計算書

種　　別：孔口処理工
ブロック：1号孔口処理工
区　　分：

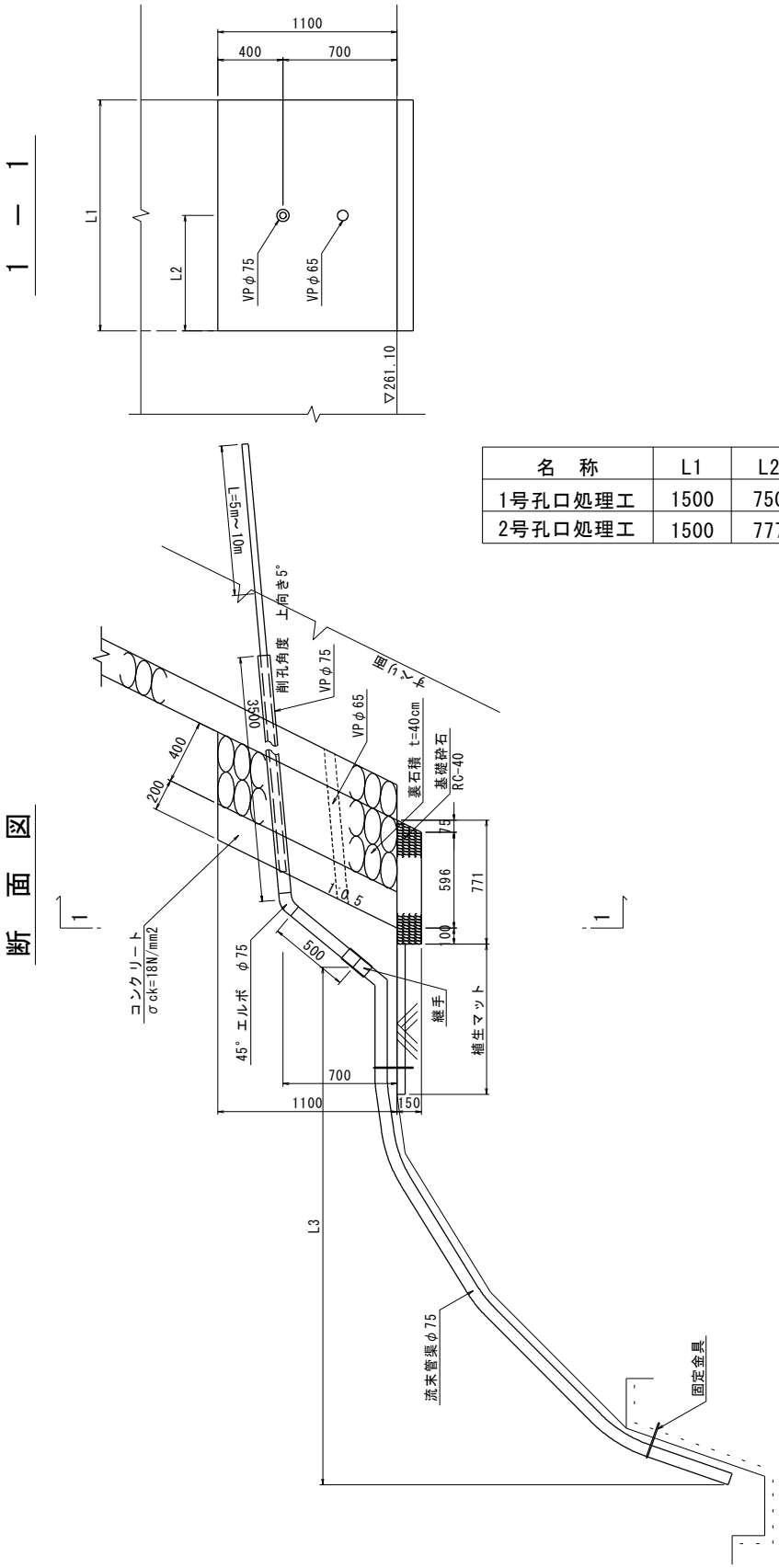

名　称	L1	L2	L3
1号孔口処理工	1500	750	5200
2号孔口処理工	1500	777	3000

一般計算書

種　　別：孔口処理工
ブロック：2号孔口処理工
区　　分：

細別／規格	算　　式　／　　図	数　量
基礎砕石 RC-40,t=15cm	延長 L=1.500m (0.771+0.696)/2×1.500=1.10	1.1　m2
ｺﾝｸﾘｰﾄ σck=18N/mm2	1:0.5の斜比=√(1+0.5×0.5)=1.118 0.20×1.10×1.118×1.500=0.369	0.4　m3
型枠 小型	1.10×1.500×1.118+0.20×1.118×1.10=2.09	2.1　m2
裏石積 t=40cm、雑割石、1.0m<H≦1.5m、練石積、裏込材無	1.10×1.500×1.118=1.84	1.8　m2
水抜ﾊﾟｲﾌﾟ VPφ65	(0.20+0.40)×1.118=0.67	0.7　m
45°エルボ VPφ75	孔口に使用	1.0　個
硬質塩化ビニル管 VPφ75	0.50+3.50＝4.00	4　m
流末管渠φ75 ポリエチレン波形無孔管	添付図から転記	3.0　m
継手 φ75用	添付図から転記	1.0　個

一般計算書

種　　別：孔口処理工
ブロック：2号孔口処理工
区　　分：

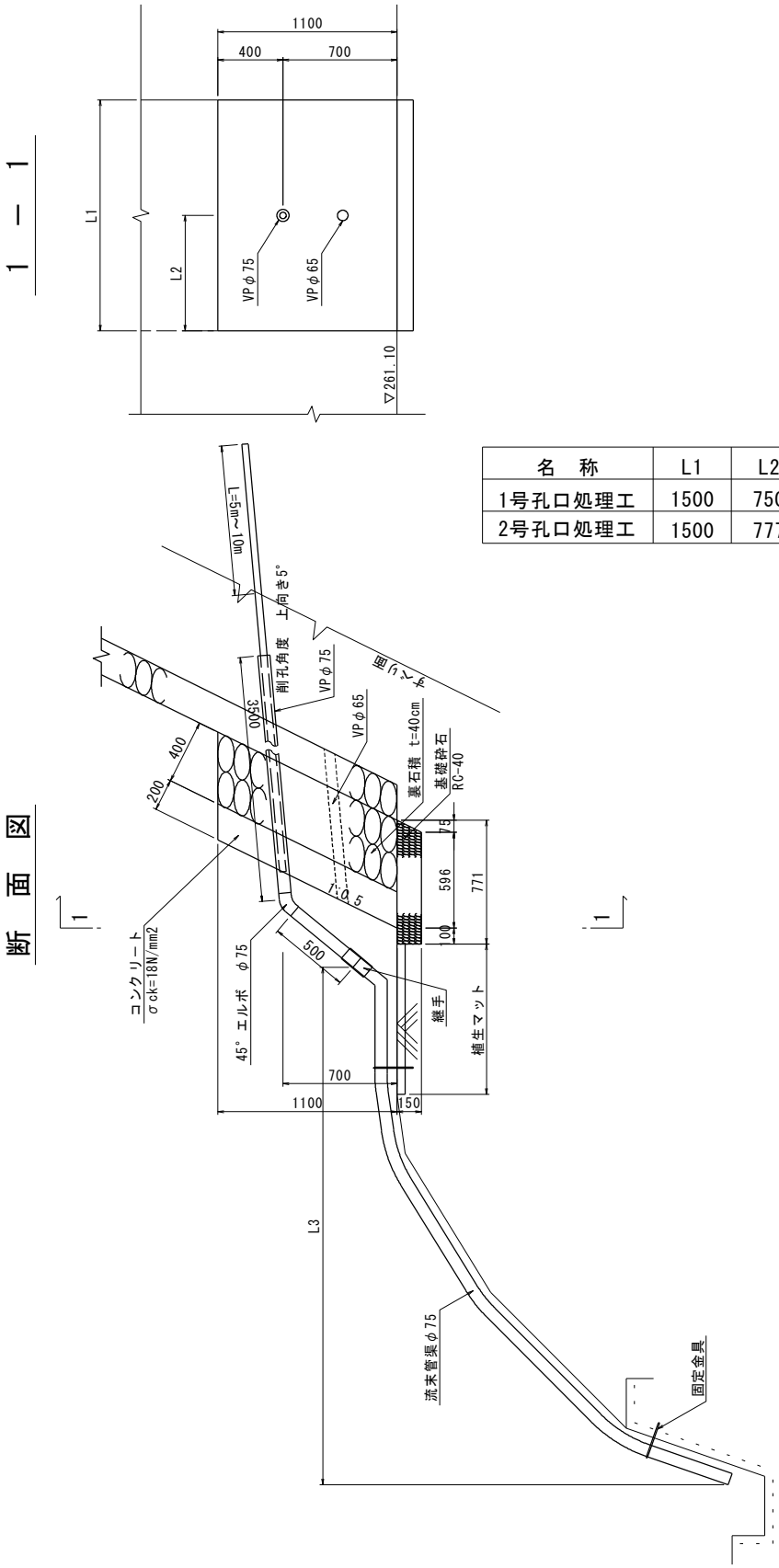

名　称	L1	L2	L3
1号孔口処理工	1500	750	5200
2号孔口処理工	1500	777	3000

一般計算書

種　　別：孔口処理工
ブロック：3号孔口処理工
区　　分：

細別／規格	算　　式　／　　図	数　量
基礎砕石 RC-40,t=15cm	延長 L=1.000m (0.771+0.696)/2×1.000=0.73	0.7　m2
ｺﾝｸﾘｰﾄ σck=18N/mm2	1:0.5の斜比=√(1+0.5×0.5)=1.118 0.20×1.10×1.118×1.000=0.246	0.2　m3
型枠 小型	1.10×1.000×1.118+0.20×1.118×1.10=1.48	1.5　m2
裏石積 t=40cm、雑割石、1.0m<H≦1.5m、練石積、裏込材無	1.10×1.000×1.118=1.23	1.2　m2
水抜ﾊﾟｲﾌﾟ VPφ65	(0.20+0.40)×1.118=0.67	0.7　m
45°エルボ VPφ75	孔口に使用	1.0　個
硬質塩化ビニル管 VPφ75	0.50+3.50＝4.00	4　m

一般計算書

種　　別：孔口処理工
ブロック：3号孔口処理工
区　　分：

断　面　図

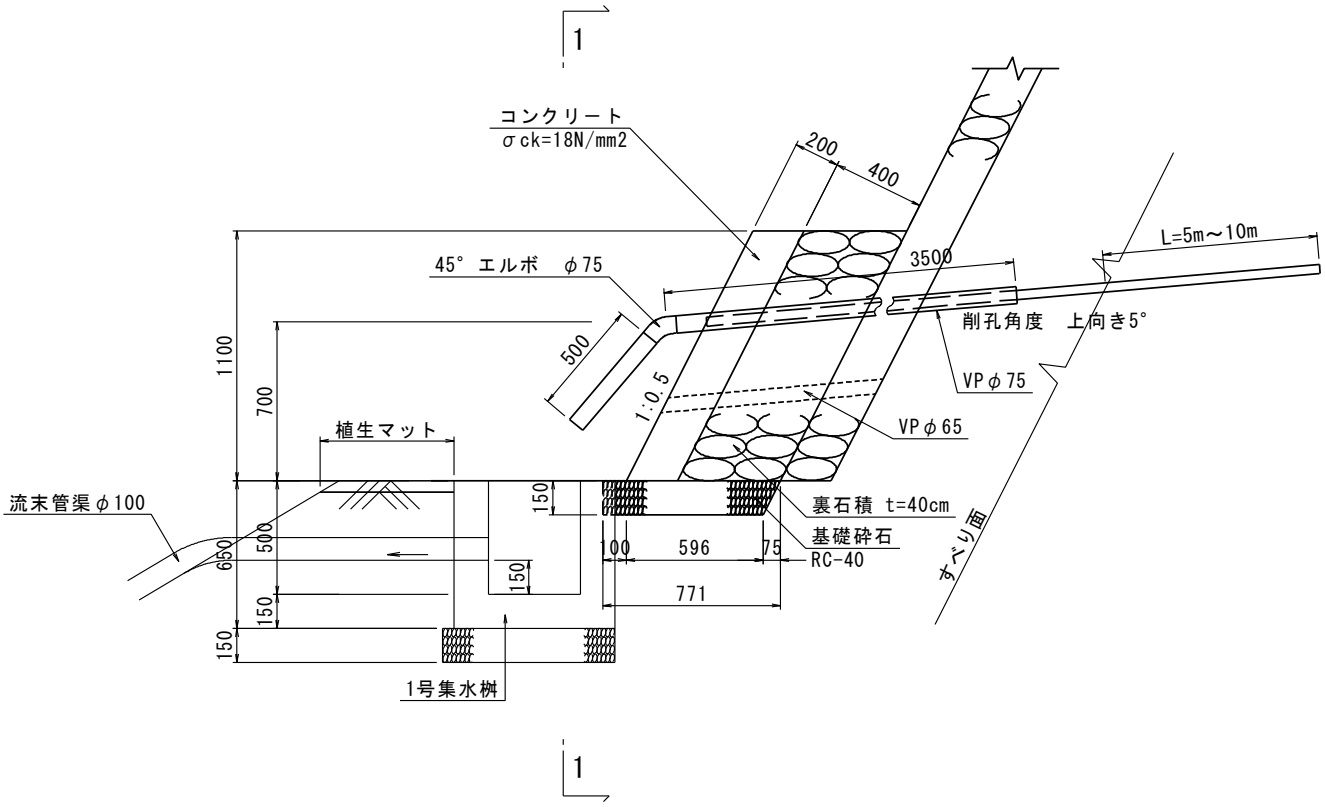

1 － 1

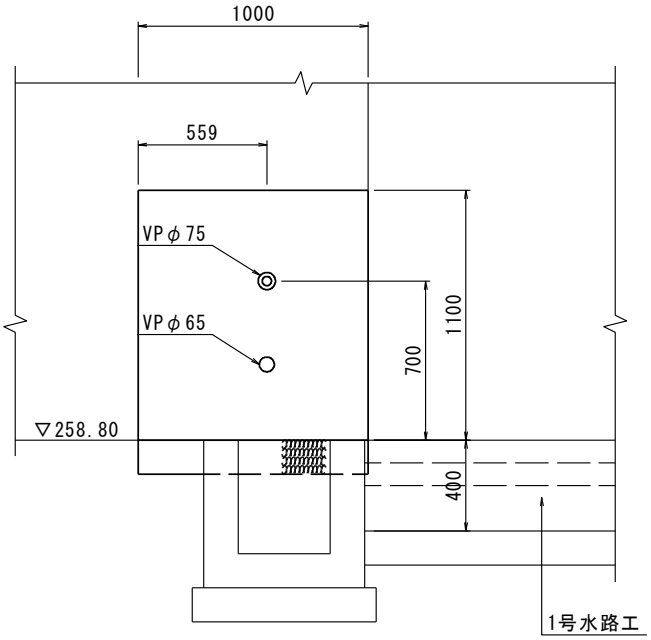

一般計算書

種　　別：孔口処理工
ブロック：4号孔口処理工
区　　分：

細別／規格	算　　式　／　　図	数　量
基礎砕石 RC-40,t=15cm	延長 L=1.605m (0.491+0.416)/2×1.605=0.73	0.7　m2
ｺﾝｸﾘｰﾄ σck=18N/mm2	1:0.5の斜比=√(1+0.5×0.5)=1.118 0.20×1.50×1.118×1.605=0.538	0.5　m3
型枠 小型	1.50×1.605×1.118+0.20×1.118×0.40×2=2.87	2.9　m2
裏石積 t=15cm、雑割石、1.0m<H≦1.5m、練石積、裏込材無	0.40×1.605×1.118=0.72	0.7　m2
裏石積 t=40cm、雑割石、1.0m<H≦1.5m、練石積、裏込材無	1.10×1.605×1.118=1.97	2.0　m2
水抜ﾊﾟｲﾌﾟ VPφ65	(0.20+0.40)×1.118=0.67	0.7　m
45°エルボ VPφ75	孔口に使用	1　個
硬質塩化ビニル管 VPφ75	0.50+3.50＝4.00	4.0　m

一般計算書

種　　別：孔口処理工
ブロック：4号孔口処理工
区　　分：

断　面　図

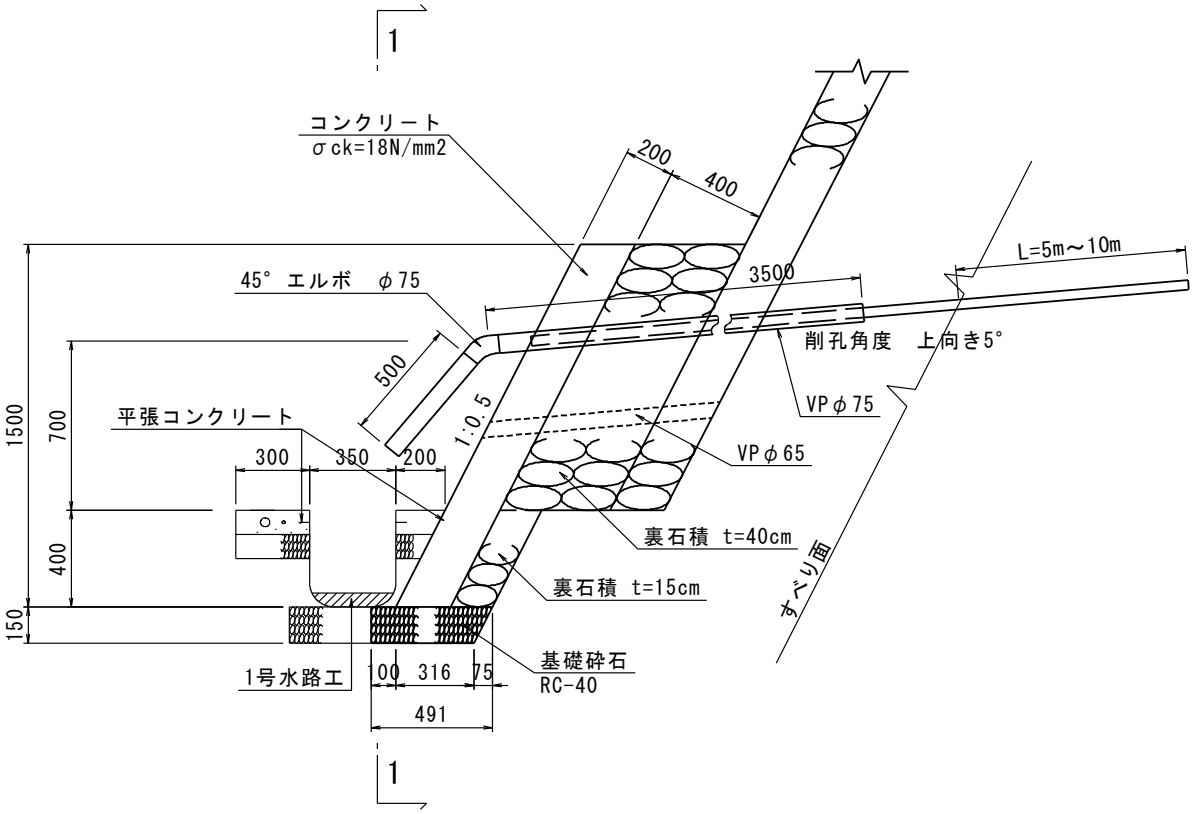

1 － 1

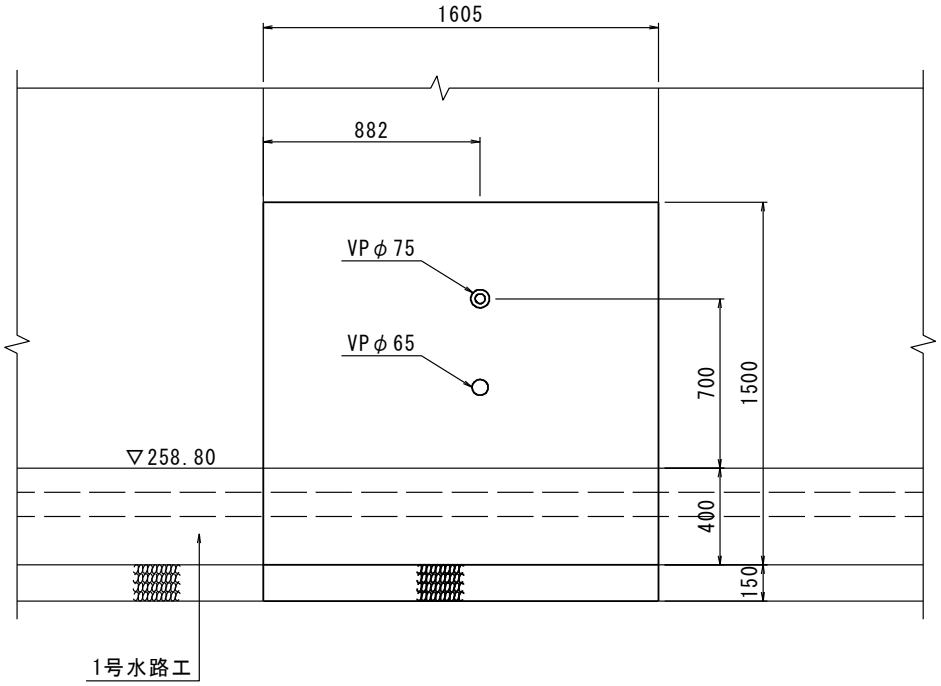

一般計算書

種　　別：孔口処理工
ブロック：5号孔口処理工
区　　分：

細別／規格	算　　式　／　　図	数　量
基礎砕石 RC-40,t=15cm	(0.491+0.416)/2×(0.600+0.525)/2=0.26	0.3　m2
ｺﾝｸﾘｰﾄ σck=18N/mm2	1:0.5の斜比=√(1+0.5×0.5)=1.118 0.20×1.50×1.118×(1.350+0.600)/2=0.327	0.3　m3
型枠 小型	1.50×(1.350+0.600)/2×1.118+0.20×1.118×0.40+0.20×1.118×0.40×1.118=1.82	1.8　m2
裏石積 t=15cm、雑割石、1.0m<H≦1.5m、練石積、裏込材無	0.40×(0.800+0.600)/2×1.118=0.31	0.3　m2
裏石積 t=40cm、雑割石、1.0m<H≦1.5m、練石積、裏込材無	1.10×(1.350+0.800)/2×1.118=1.32	1.3　m2
水抜ﾊﾟｲﾌﾟ VPφ65	(0.20+0.40)×1.118=0.67	0.7　m
45°　エルボ VPφ75	孔口に使用	1.0　個
硬質塩化ビニル管 VPφ75	0.50+3.50＝4.00	4　m

一般計算書

種　　別：孔口処理工
ブロック：5号孔口処理工
区　　分：

断　面　図

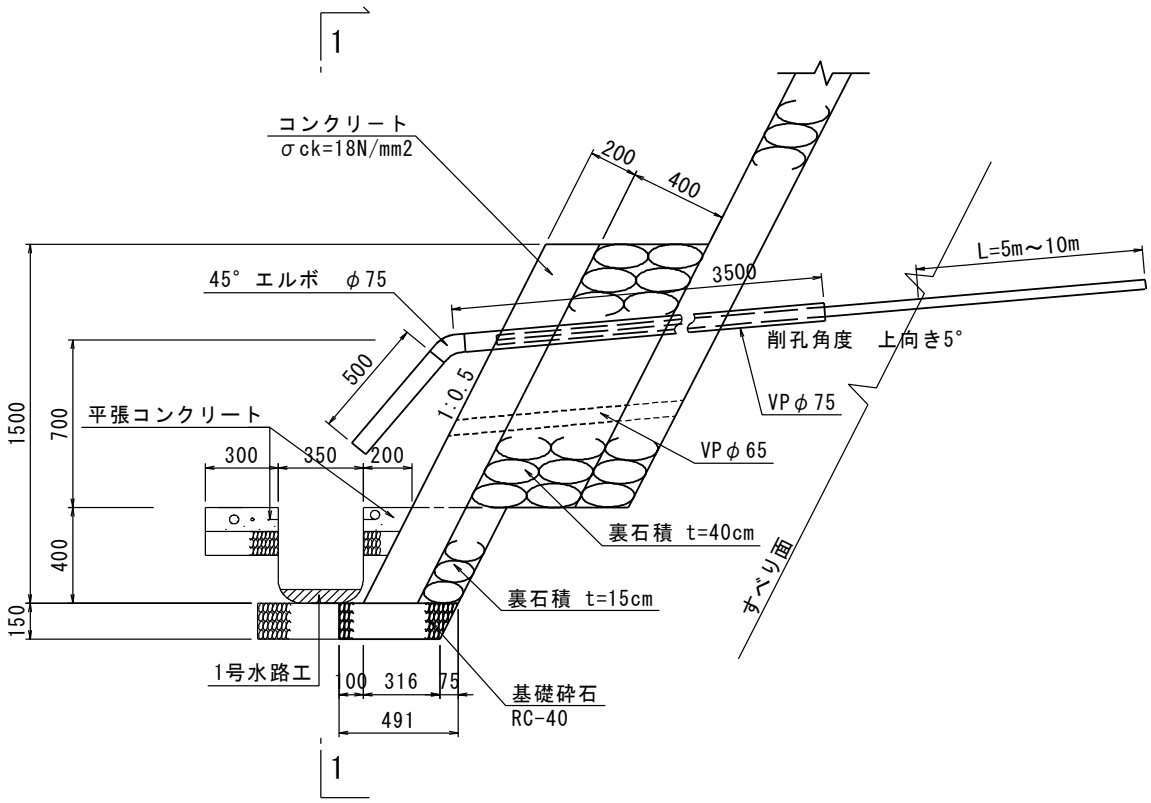

1 － 1

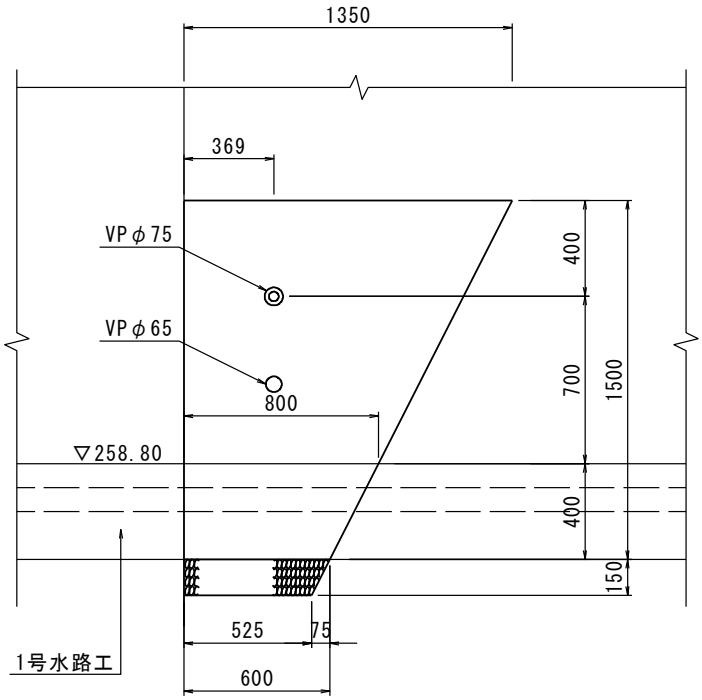

単位数量計算書

細　　別：裏石積
規　　格：t=15cm、雑割石、1.0m<H≦1.5m、練石積、裏込材無　　10.0　m2当り

略　図

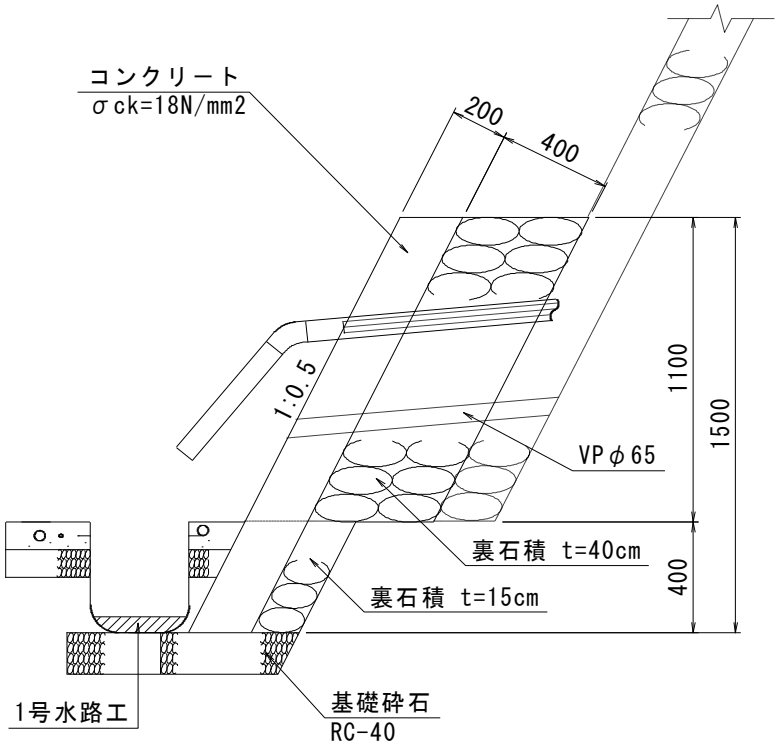

材料／規格	算　　式	数　量
石積 t=15cm、雑割石、 1.0m≦H≦1.5m、 練石積、裏込材無		10.0　m2

単位数量計算書

細　　別：裏石積
規　　格：t=40cm、雑割石、1.0m<H≦1.5m、練石積、裏込材無　　10.0　m2当り

略　図

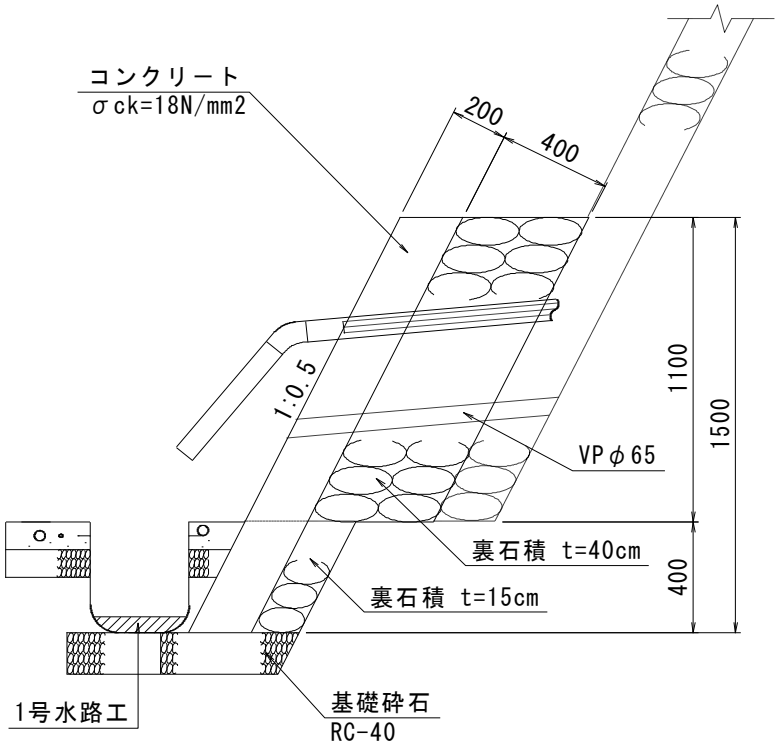

材料／規格	算　　式	数　量
石積 t=40cm、雑割石、 1.0m≦H≦1.5m、 練石積、裏込材		10.0　m2

平均断面計算表

名　称：足場工計算表

測　点	距 離(m)	足場			摘　要
		断面積(m2)	平均断面積(m2)	体 積(m3)	
A2-16	—	11.73	—	—	上段部 A2-15断面使用
A2-15	1.00	11.73	11.730	11.7	
A2-7	8.00	7.42	9.575	76.6	
A2-6	1.00	7.42	7.420	7.4	上段部 A2-7断面使用
小　計	10.00			95.7	
A2-4	—	7.23	—	—	上段部 A2(NO.0)断面使用
A2-3	1.00	7.23	7.230	7.2	上段部 A2(NO.0)断面使用
A2 (NO.0)	3.00	7.23	7.230	21.7	
A2+9	9.00	4.17	5.700	51.3	
A2+17	8.00	3.94	4.055	32.4	上段部　A2+17断面 (面積A2部)使用
A2+18	1.00	3.94	3.940	3.9	上段部　A2+17断面 (面積A2部)使用
小　計	22.00			116.5	
A2+15.5	—	5.11	—	—	上段部　A2+17断面 (面積A1部)使用
A2+17.0	1.50	5.11	5.110	7.7	上段部　A2+17断面 (面積A1部)使用
A2+18.5	1.50	5.11	5.110	7.7	上段部　A2+17断面 (面積A1部)使用
小　計	3.00			15.4	
A2-16	—	6.54	—	—	下段部 A2-15断面使用
A2-15	1.00	6.54	6.540	6.5	
A2-7	8.00	4.55	5.545	44.4	
A2 (NO.0)	7.00	9.60	7.075	49.5	
A2+9	9.00	9.66	9.630	86.7	
A2+13	4.00	8.72	9.190	36.8	下段部 A2+17断面使用
A2+14	1.00	8.72	8.720	8.7	下段部 A2+17断面使用
小　計	30.00			232.6	
合　　計	65.0			460.2	

A-2ﾌﾞﾛｯｸｱﾝｶｰ足場根拠図(上段部)

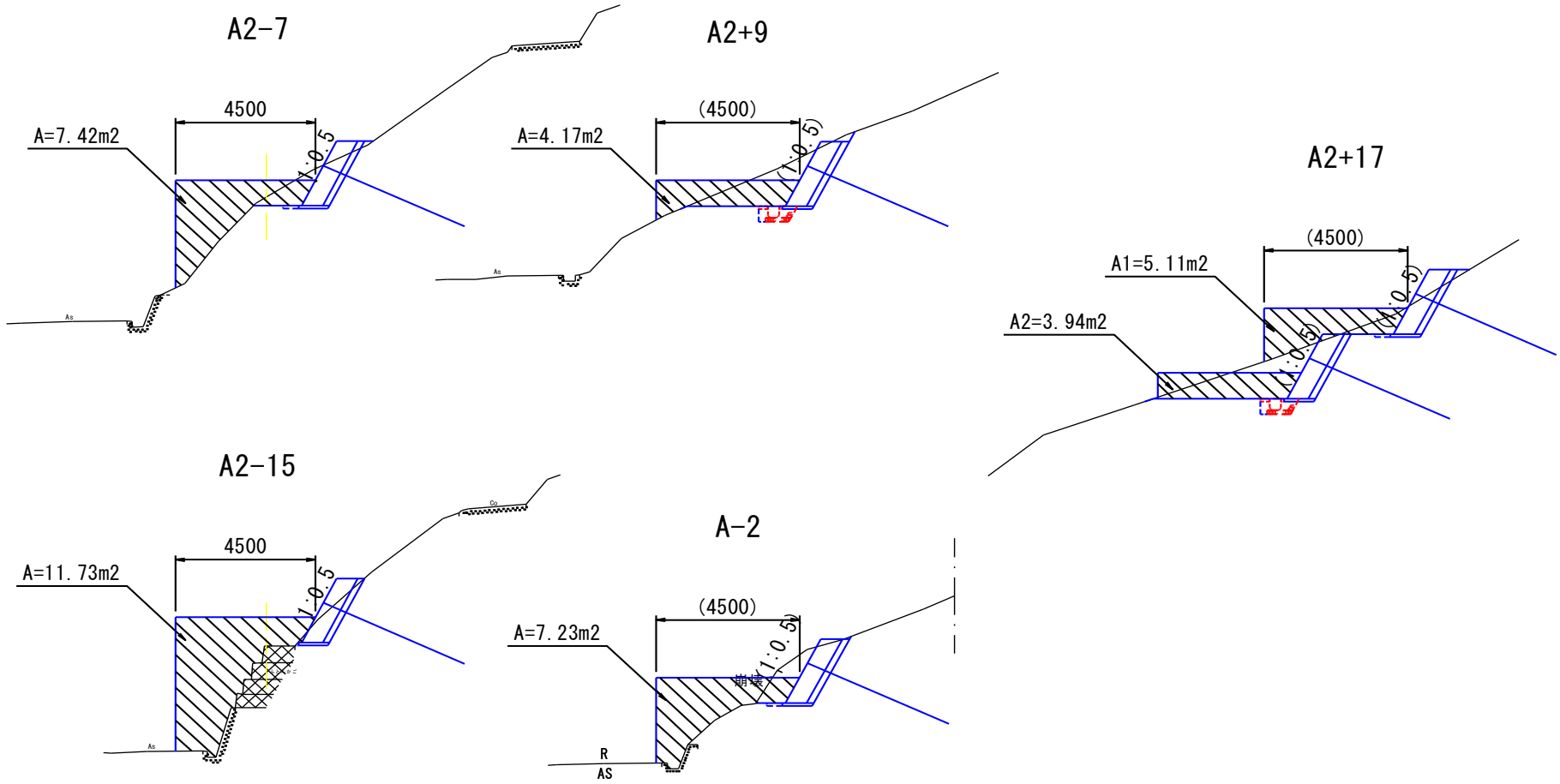

A-2ブロックアンカー足場根拠図（下段部）

A2-7

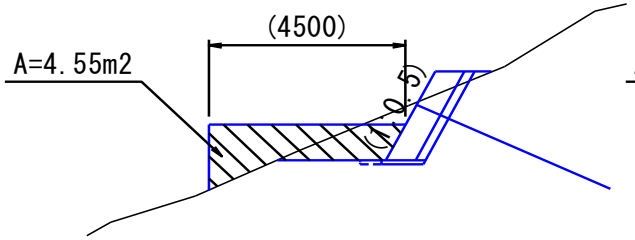

A2+9

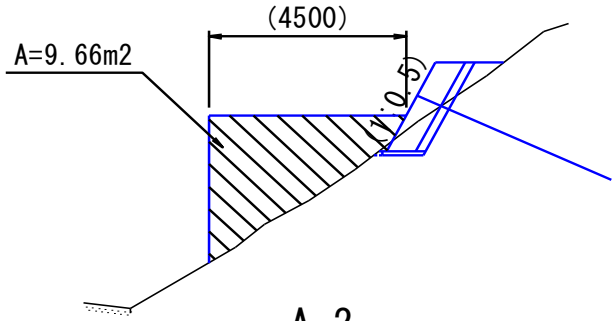

A2+17

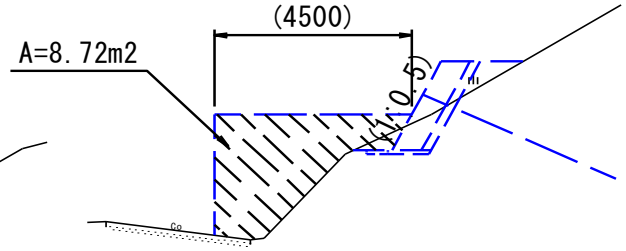

A2-15

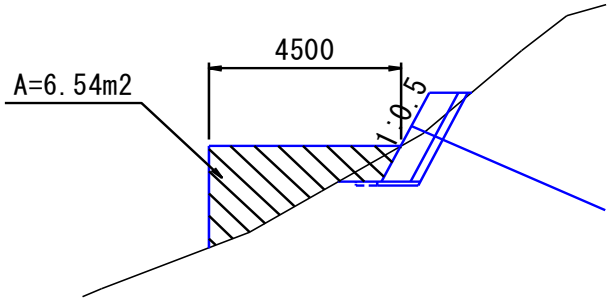

A-2

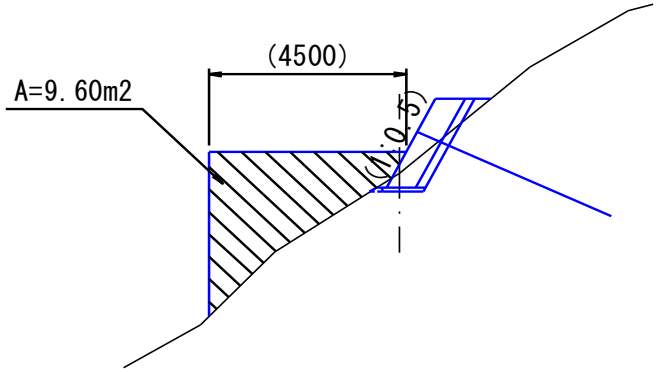

数量集計表

種　別：受圧板工
規　格：

細　別	規　格	単位	受圧板工		合　計	摘　要
			上段部	下段部		
1号受圧板	σck=24N/mm2 2500×2500×600	基	3	1	4	アンカー延長図から転記
2号受圧板	σck=24N/mm2 2500×2500×600	基	7	7	14	アンカー延長図から転記

単位数量計算書

細　　別：1号受圧板
規　　格：2.50×2.50×0.60　　1　　基当り

略　図

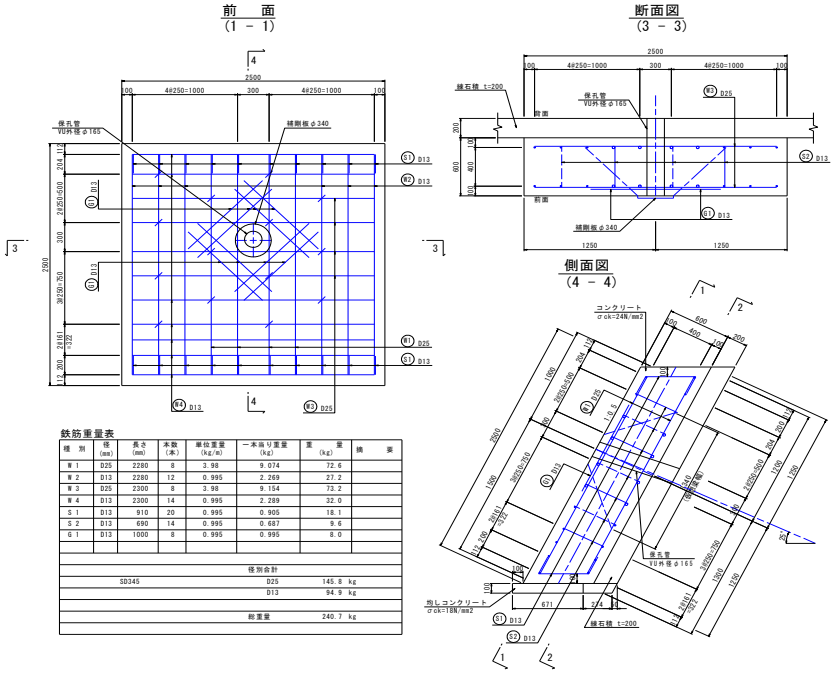

材料／規格	算　　式	数　量
コンクリート 鉄筋σck=24N/mm2	2.50×2.50×0.60=3.750	3.75　m3
型枠 鉄筋	2.50×2.50+2.50×0.60×2=9.250	9.25　m2
鉄筋 SD345,D13	構造図から転記	95　kg
鉄筋 SD345,D25	構造図から転記	146　kg
アンカー部保孔用パイプ VU外径φ165 L=0.6m/本	1ヶ所当り　L=0.6m	0.6　m
足場 単管傾斜足場	2.50×2.50=6.250	6.25　掛m2
均コンクリート 無筋σck=18N/mm2	0.671×0.10×2.50=0.168	0.17　m3
均型枠 無筋	(0.671×2+2.50)×0.10=0.384	0.38　m2
基面整形 土砂	0.671×2.50=1.678	1.7　m2

単位数量計算書

細　　別：2号受圧板
規　　格：2.50×2.50×0.60　　1　　基当り

略　図

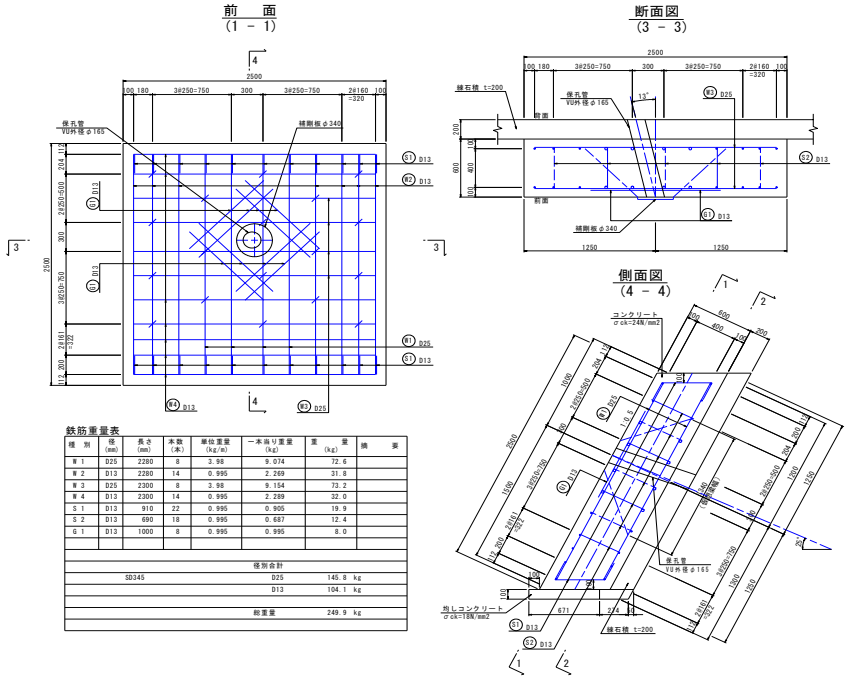

鉄筋重量表

種　別	径 (mm)	長さ (mm)	本数 (本)	単位重量 (kg/m)	一本当り重量 (kg)	重　量 (kg)	摘　要
W 1	D25	2280	8	3.98	9.074	72.6	
W 2	D13	2280	14	0.995	2.269	31.8	
W 3	D25	2300	8	3.98	9.154	73.2	
W 4	D13	2300	14	0.995	2.289	32.0	
S 1	D13	910	22	0.995	0.905	19.9	
S 2	D13	690	18	0.995	0.687	12.4	
G 1	D13	1000	8	0.995	0.995	8.0	
径別合計							
SD345					D25	145.8 kg	
					D13	104.1 kg	
総重量						249.9 kg	

材料／規格	算　　式	数　量
コンクリート 鉄筋σck=24N/mm2	2.50×2.50×0.60=3.750	3.75　m3
型枠 鉄筋	2.50×2.50+2.50×0.60×2=9.250	9.25　m2
鉄筋 SD345,D13	構造図から転記	104　kg
鉄筋 SD345,D25	構造図から転記	146　kg
アンカー部保孔用パイプ VU外径φ165 L=0.6m/本	1ヶ所当り　L=0.6m	0.6　m
足場 単管傾斜足場	2.50×2.50=6.250	6.25　掛m2
均コンクリート 無筋σck=18N/mm2	0.671×0.10×2.50=0.168	0.17　m3
均型枠 無筋	(0.671×2+2.50)×0.10=0.384	0.38　m2
基面整形 土砂	0.671×2.50=1.678	1.7　m2